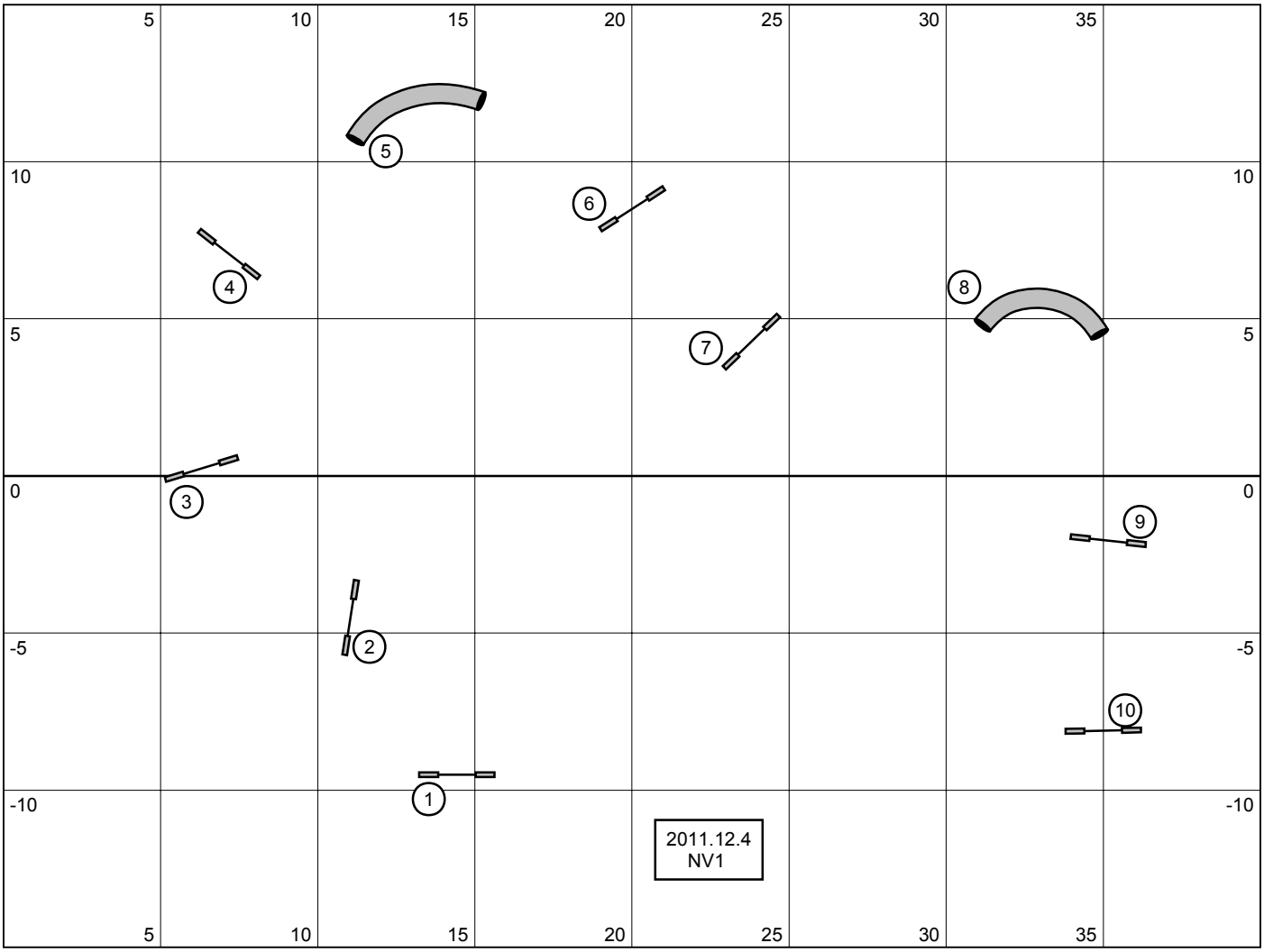
5
10
15
20
25
30
35
10
5
0
-5
-10
1
2
3
4
5
6
7
8
9
10
2011.12.4
NV1

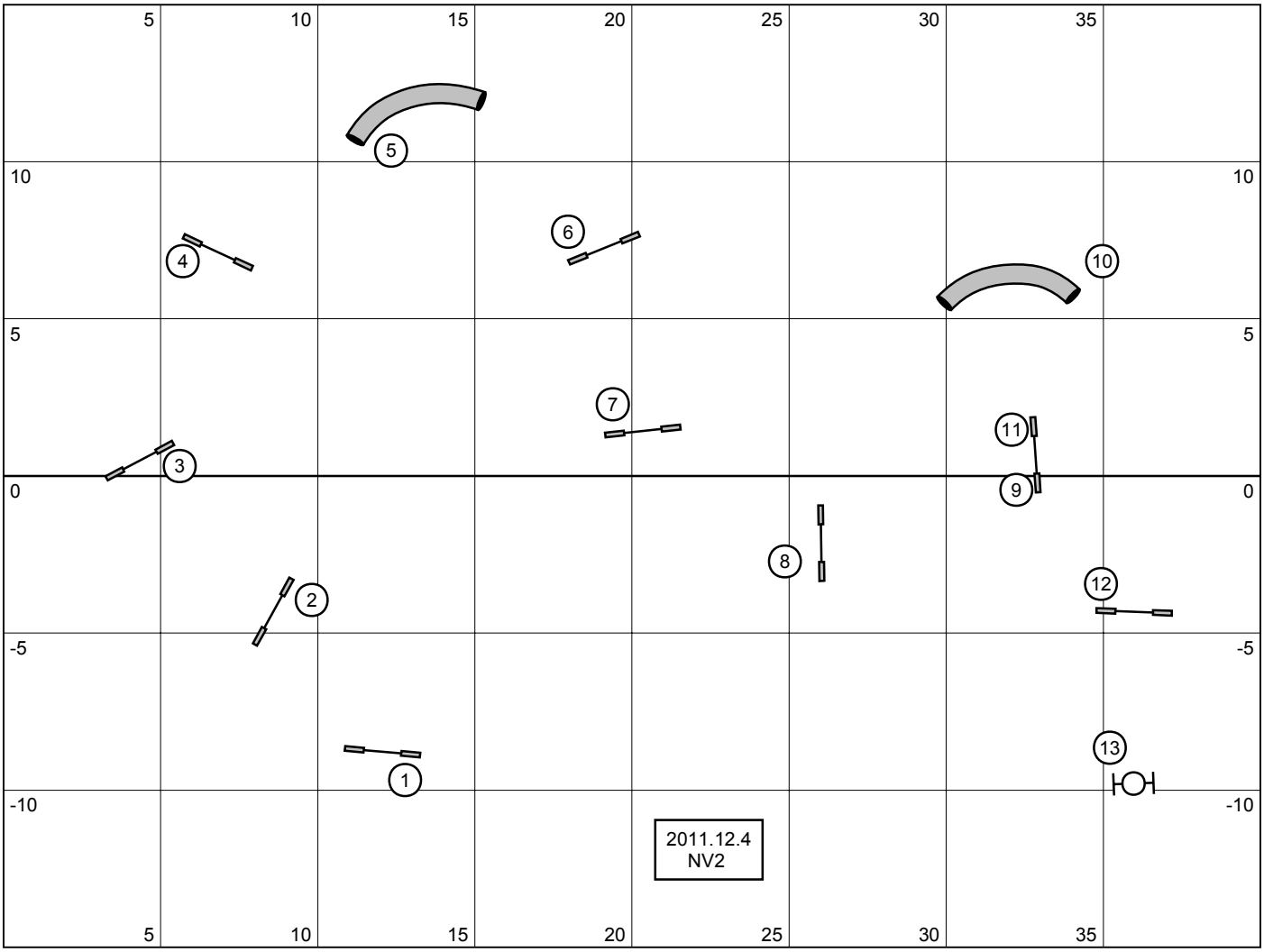
5
10
15
20
25
30
35
10
5
0
-5
-10
1
2
3
4
5
6
7
8
9
10
11
12
13
2011.12.4
NV2

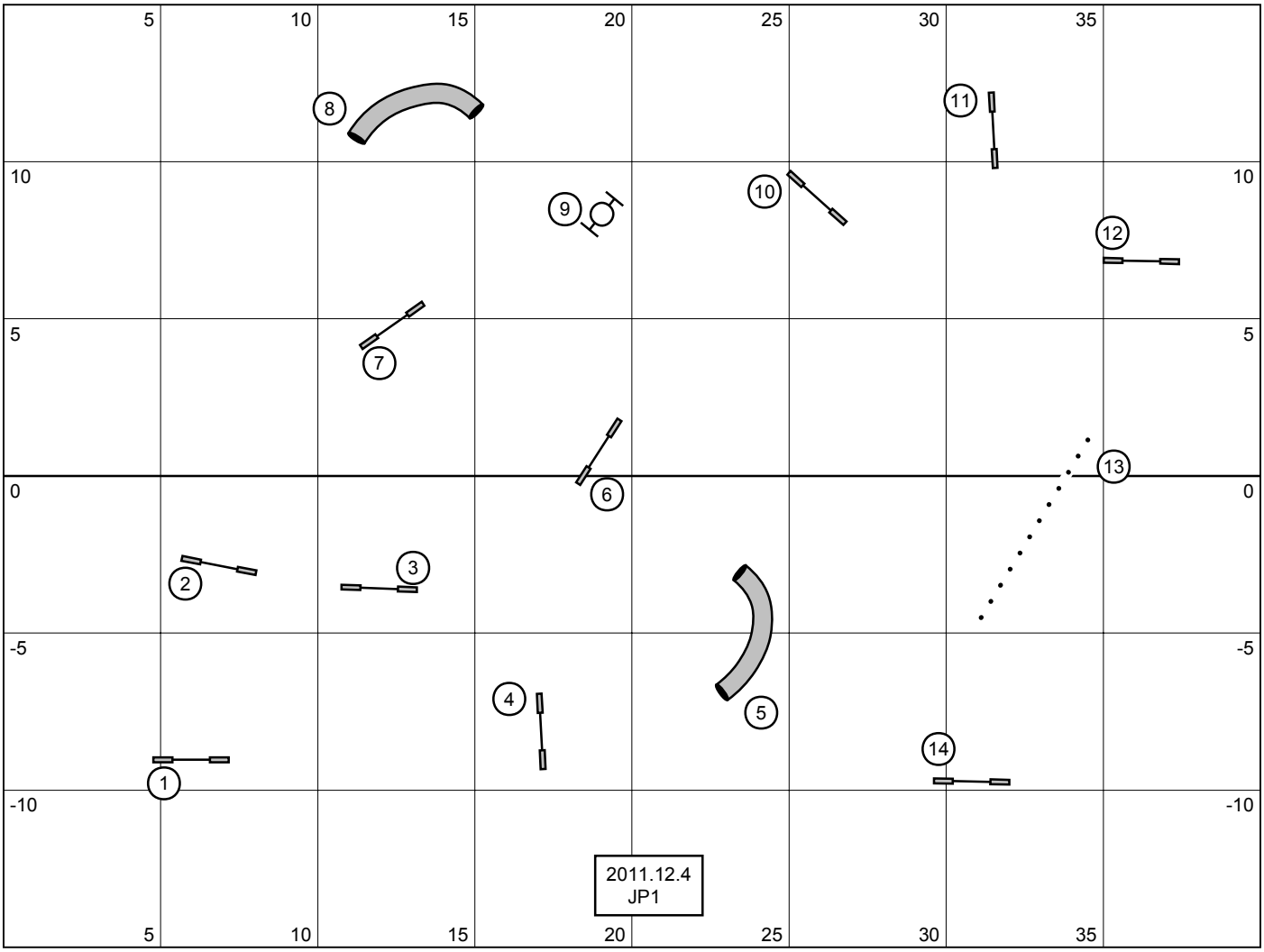
5
10
15
20
25
30
35
10
5
0
-5
-10
1
2
3
4
5
6
7
8
9
10
11
12
13
14
2011.12.4
JP1

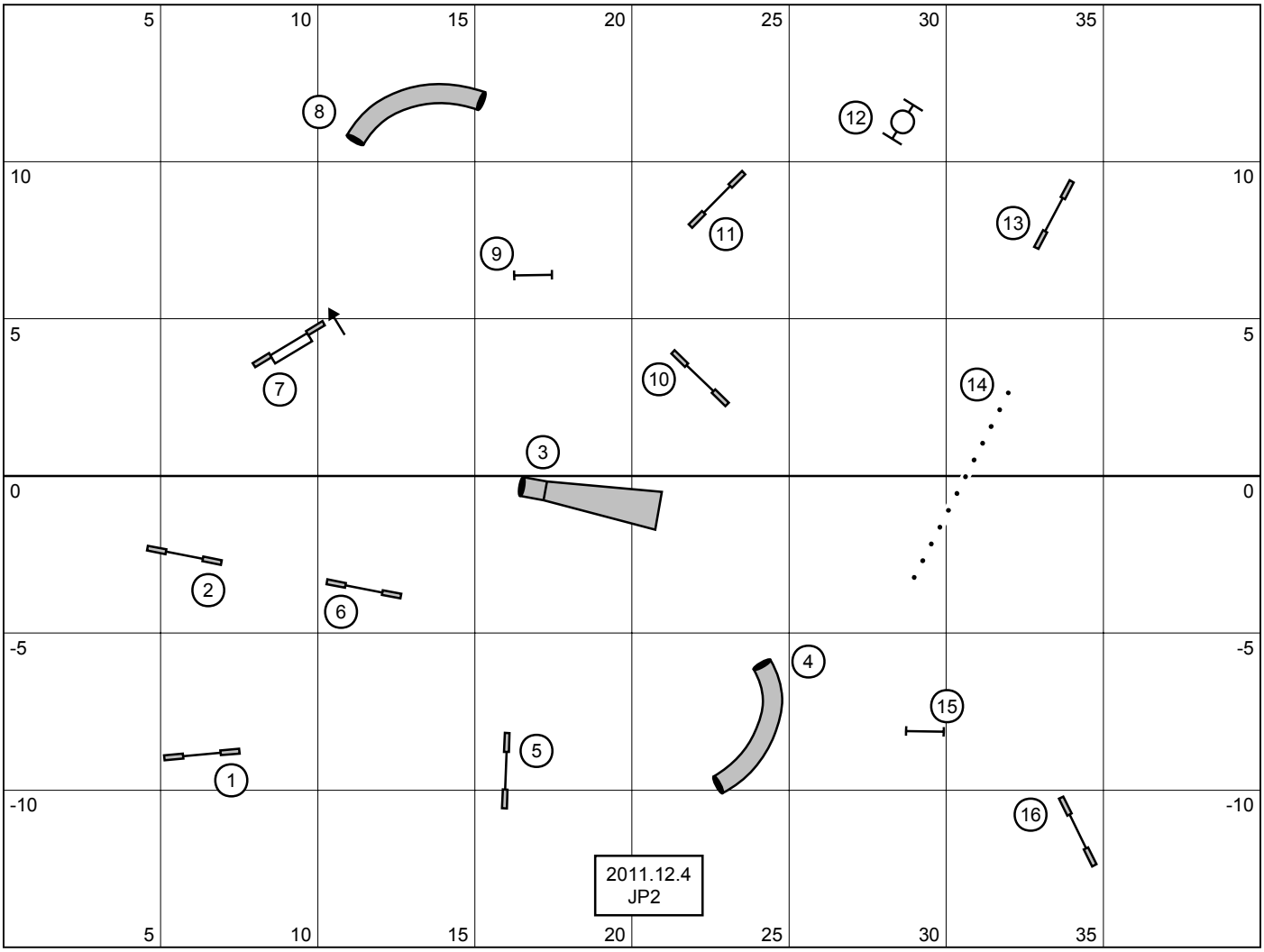
5
10
15
20
25
30
35
10
5
0
-5
-10
1
2
3
4
5
6
7
8
9
10
11
12
13
14
15
16
2011.12.4
JP2

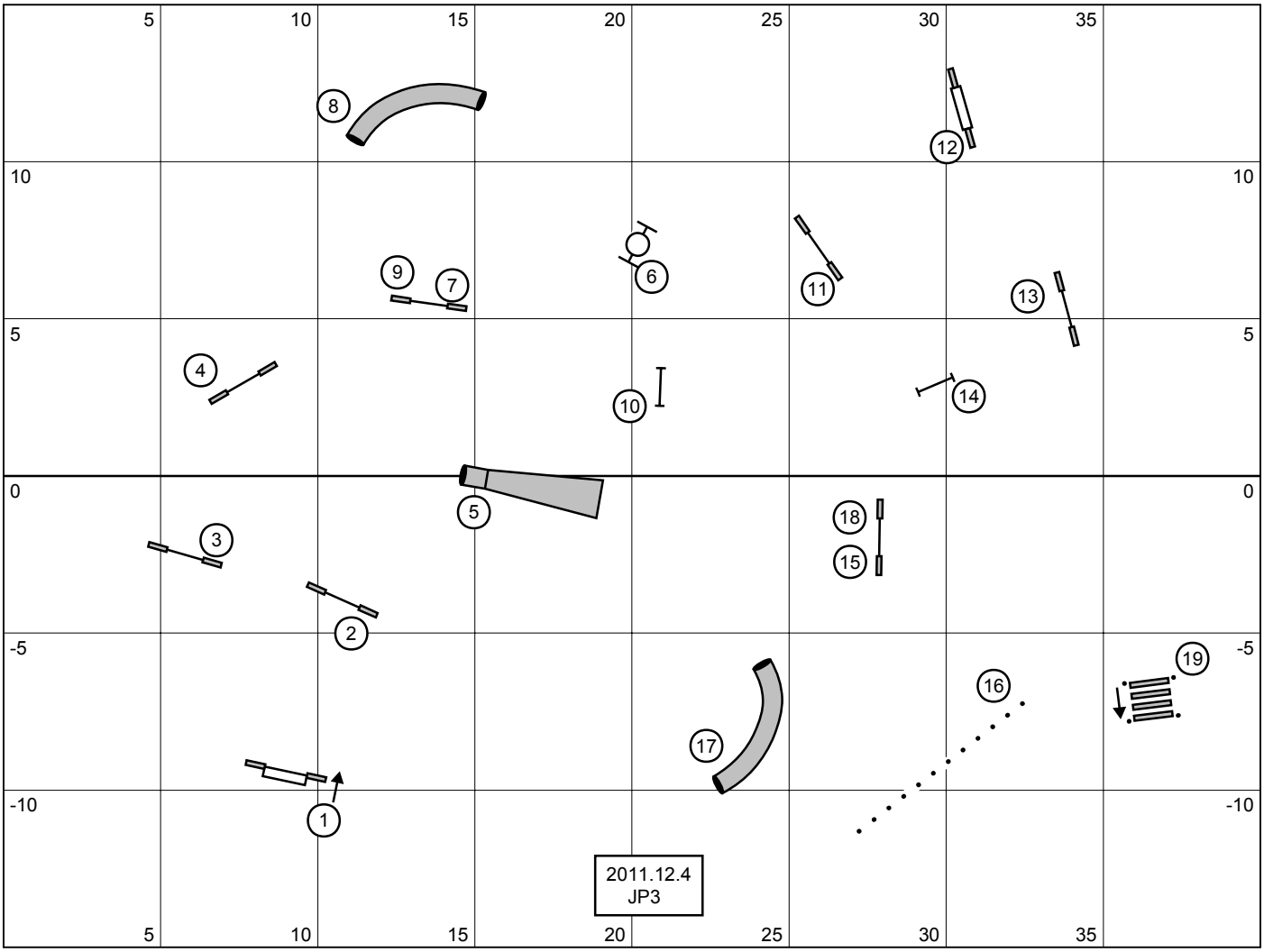
5
10
15
20
25
30
35
10
5
0
-5
-10
1
2
3
4
5
6
7
8
9
10
11
12
13
14
15
16
17
18
19
2011.12.4
JP3

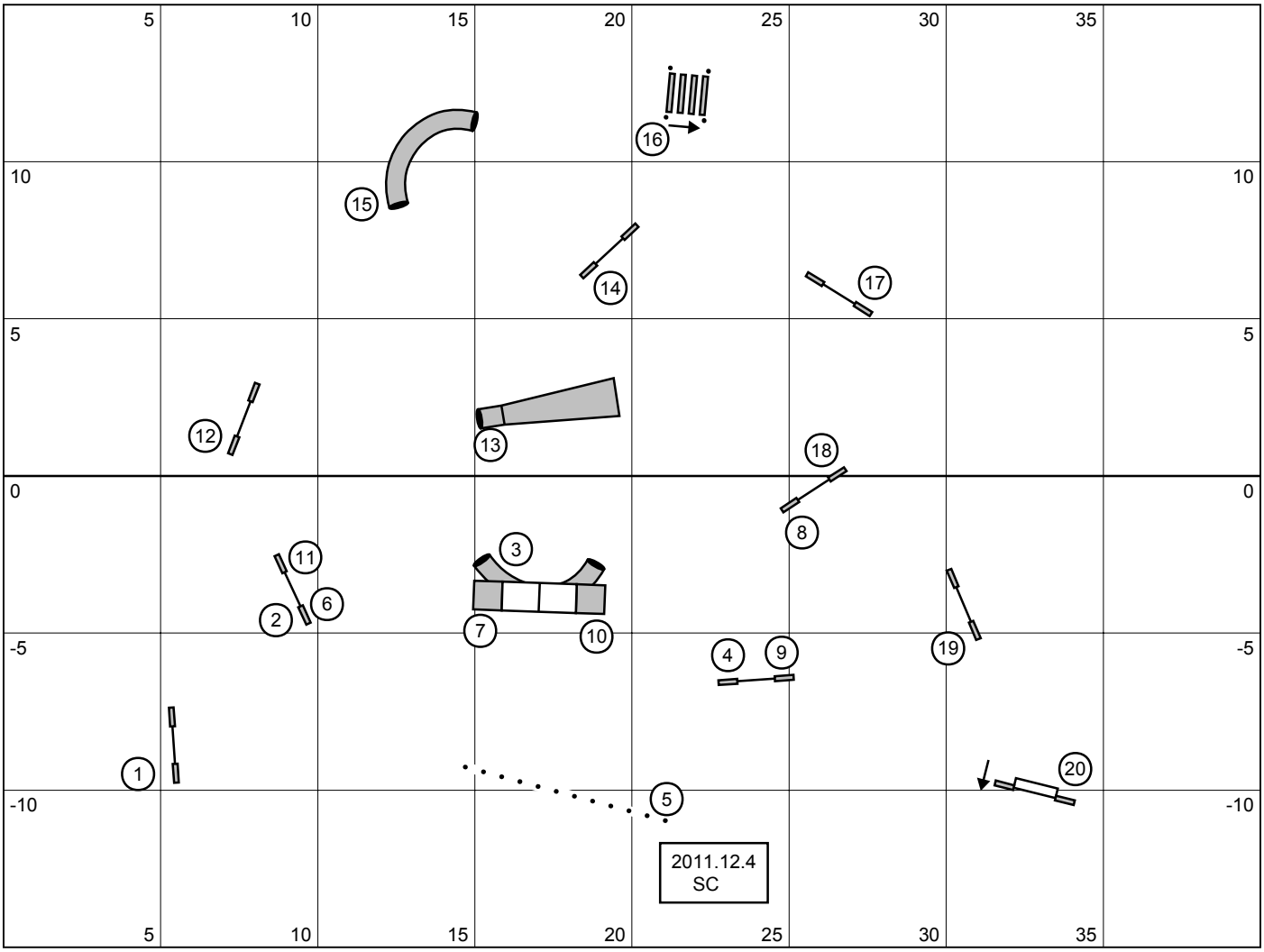
5
10
15
20
25
30
35
10
5
0
-5
-10
1
2
3
4
5
6
7
8
9
10
11
12
13
14
15
16
17
18
19
20
2011.12.4
SC

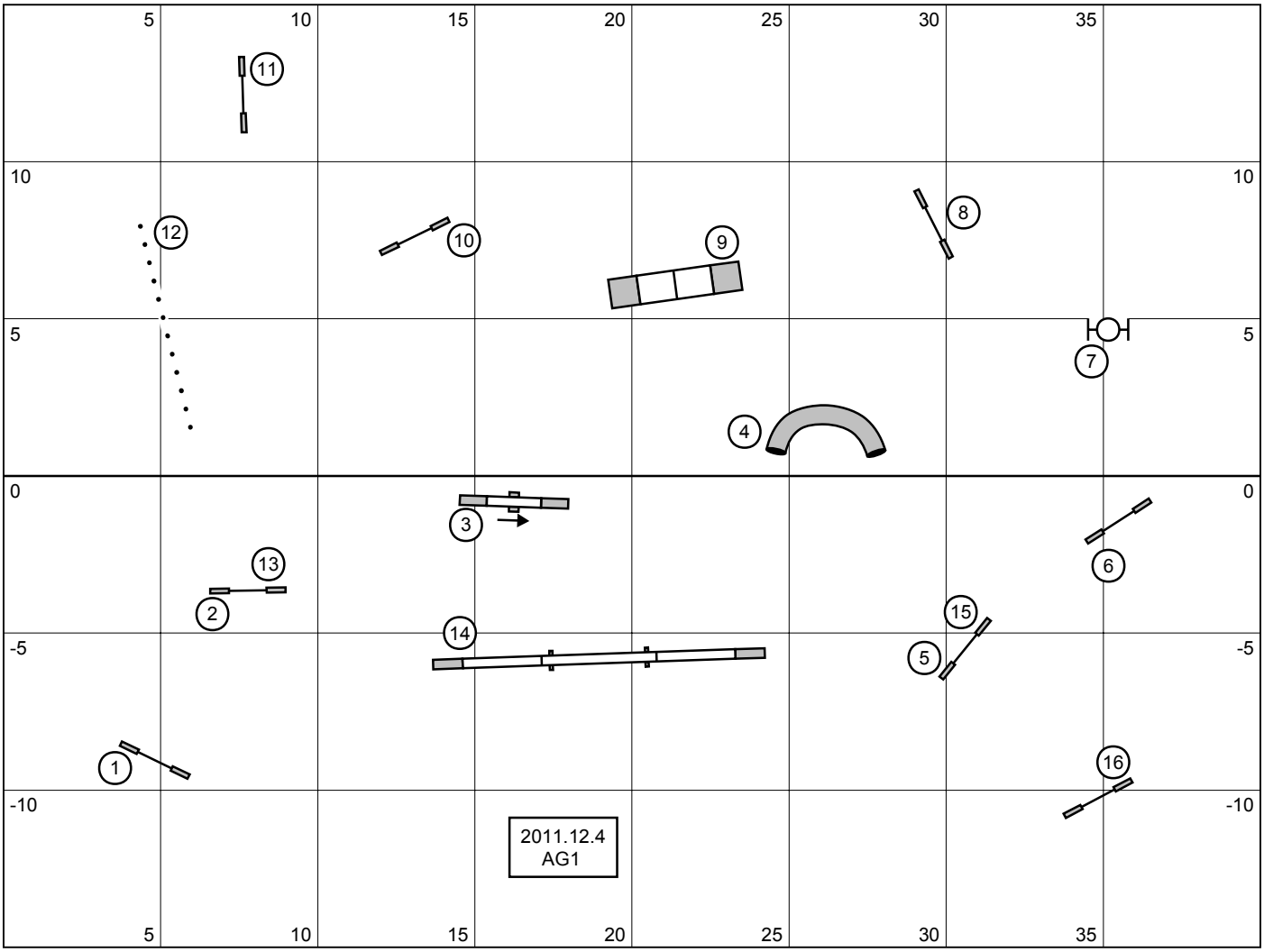
5
10
15
20
25
30
35
10
5
0
-5
-10
1
2
3
4
5
6
7
8
9
10
11
12
13
14
15
16
2011.12.4
AG1

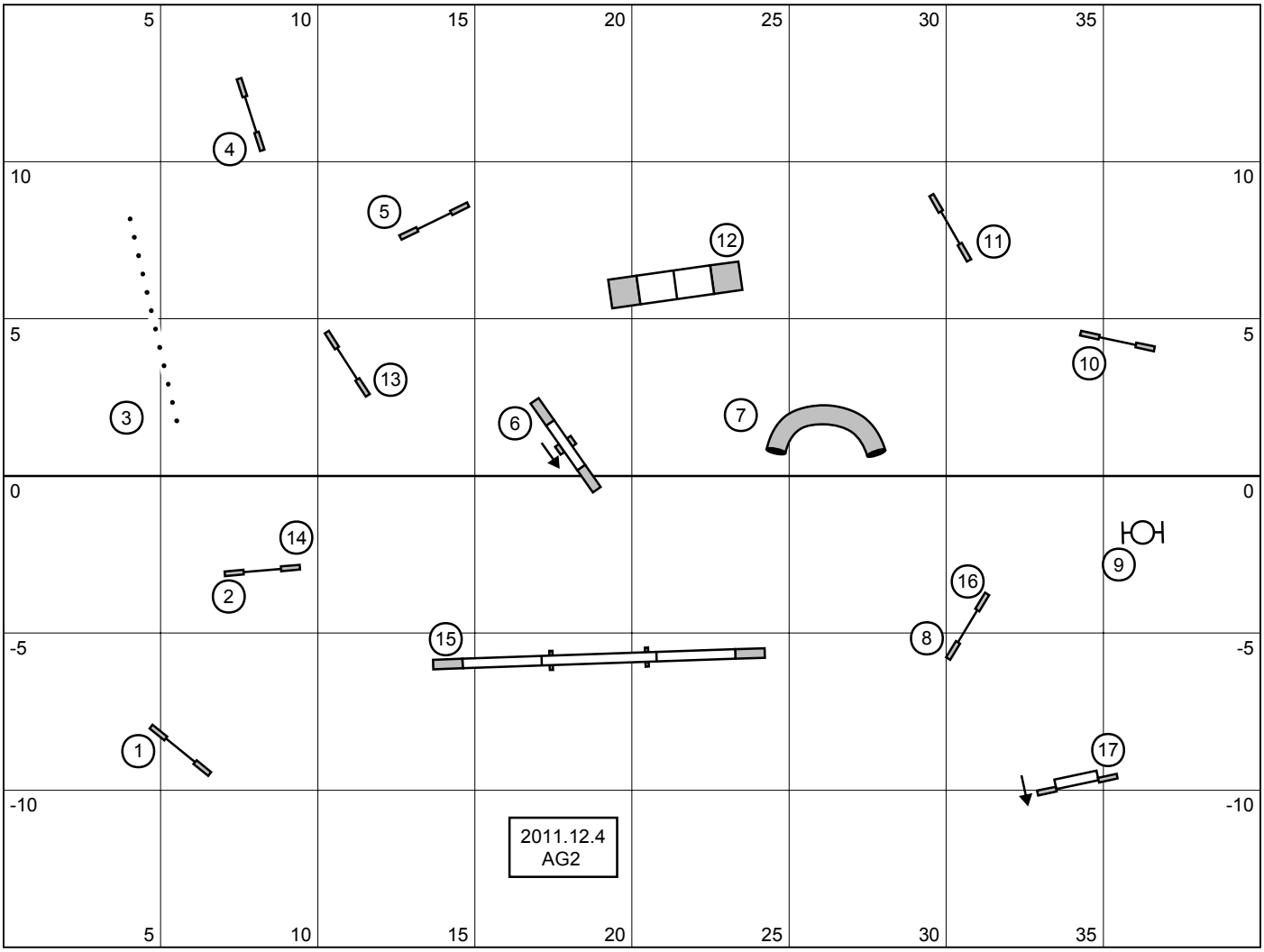
5
10
15
20
25
30
35
10
5
0
-5
-10
1
2
3
4
5
6
7
8
9
10
11
12
13
14
15
16
17
2011.12.4
AG2

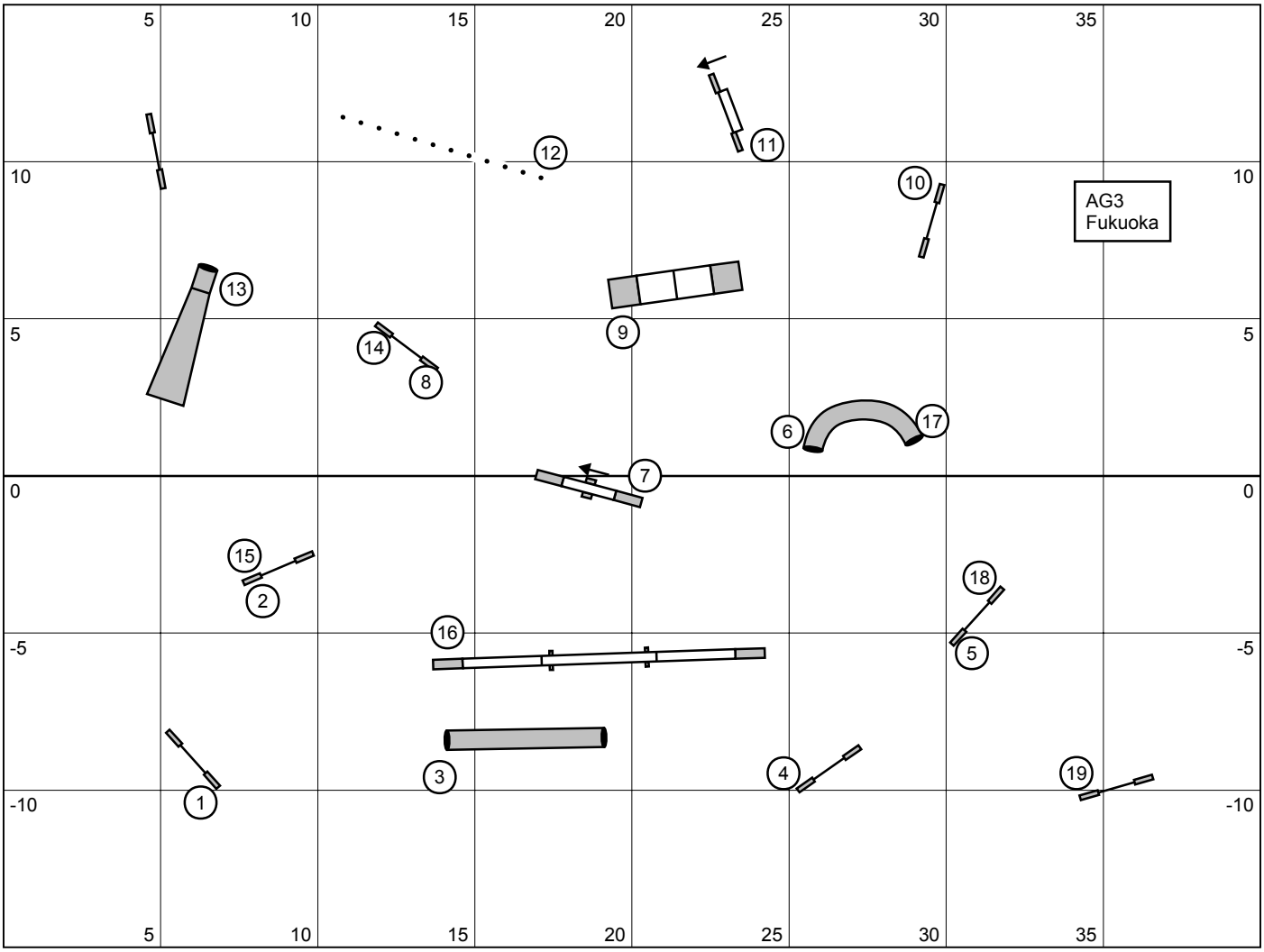
AG3
Fukuoka
5
10
15
20
25
30
35
10
5
0
-5
-10
1
2
3
4
5
6
7
8
9
10
11
12
13
14
15
16
17
18
19