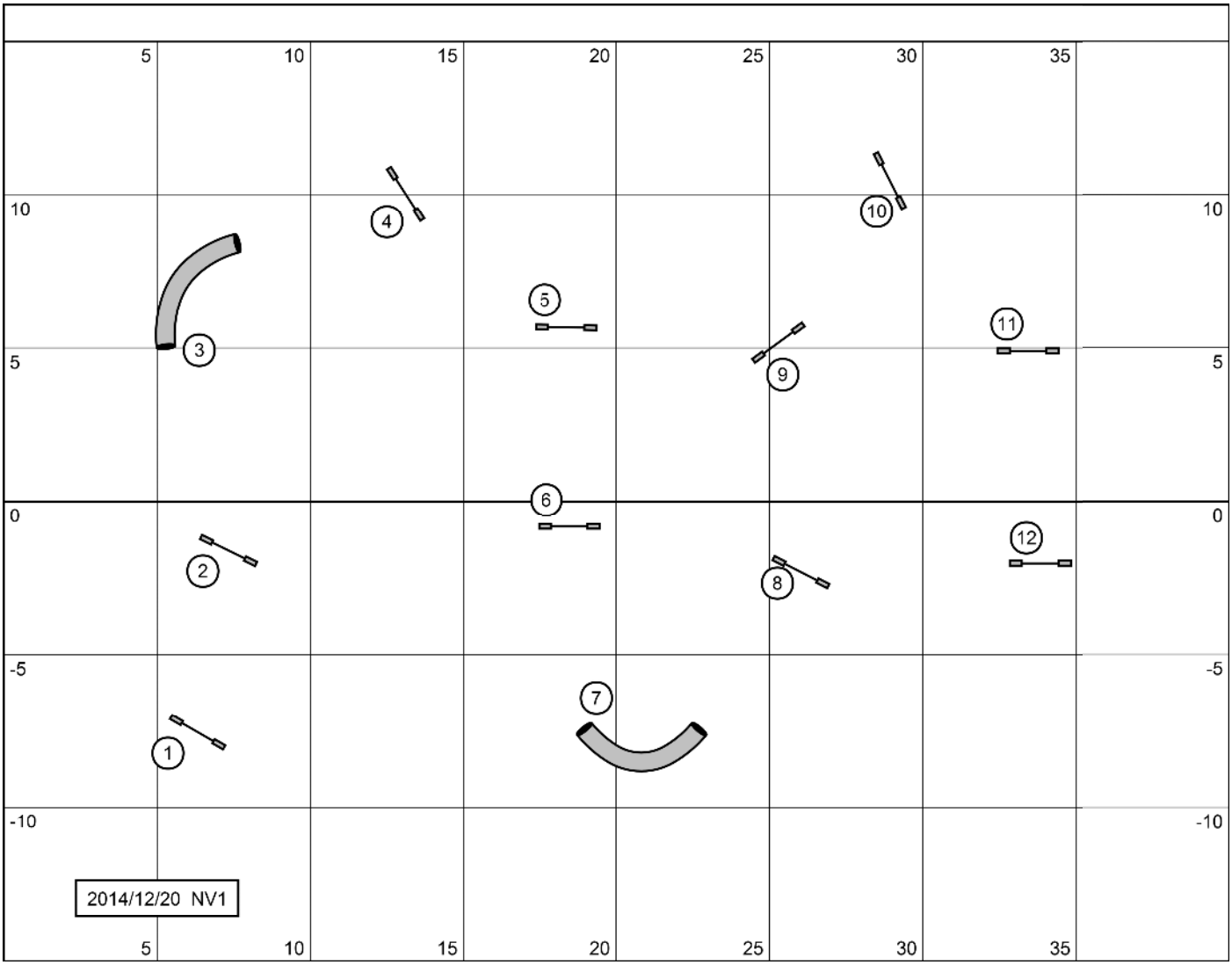
5
10
15
20
25
30
35
10
5
0
-5
-10
1
2
3
4
5
6
7
8
9
10
11
12
2014/12/20 NV1

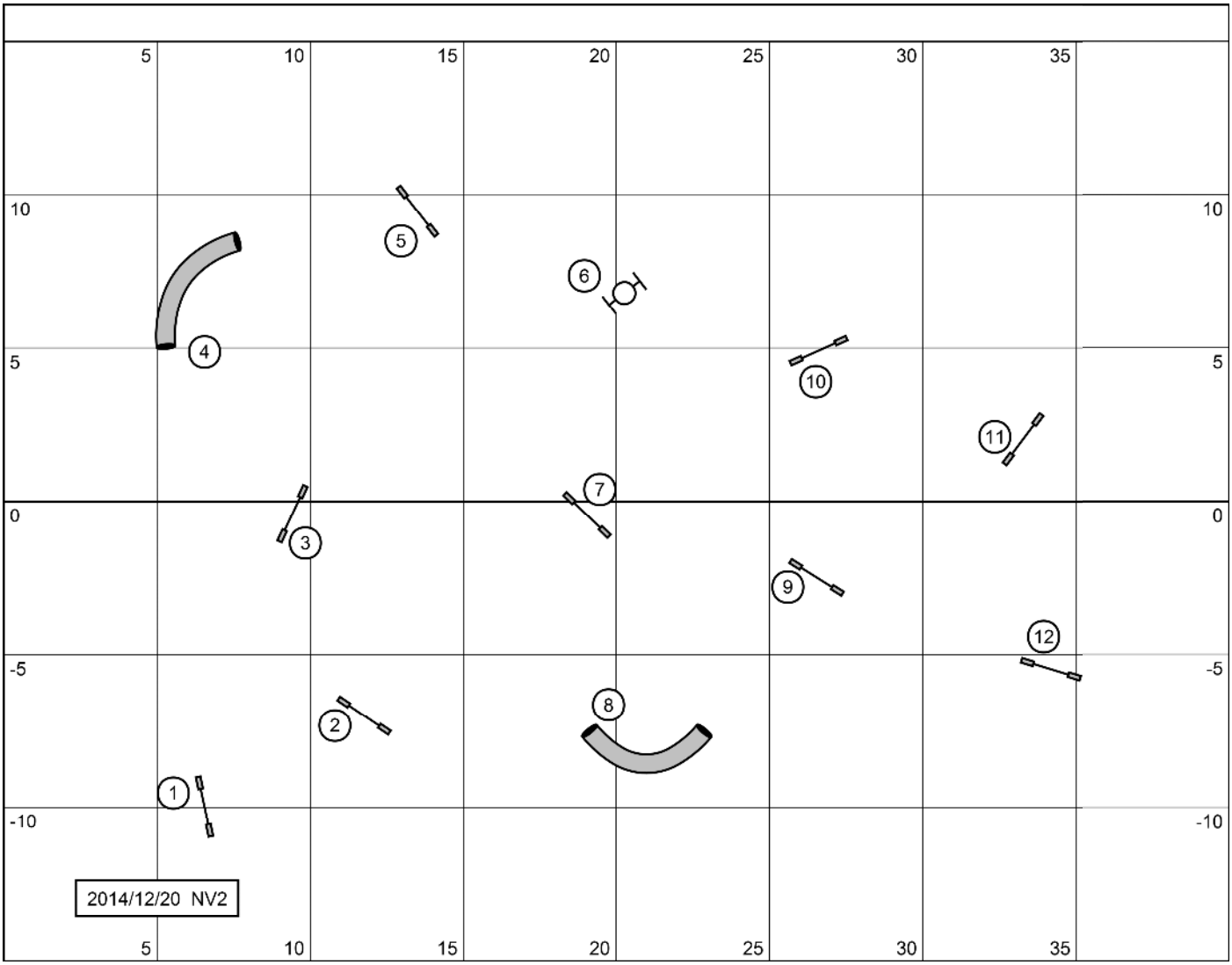
5
10
15
20
25
30
35
10
5
0
-5
-10
1
2
3
4
5
6
7
8
9
10
11
12
2014/12/20 NV2

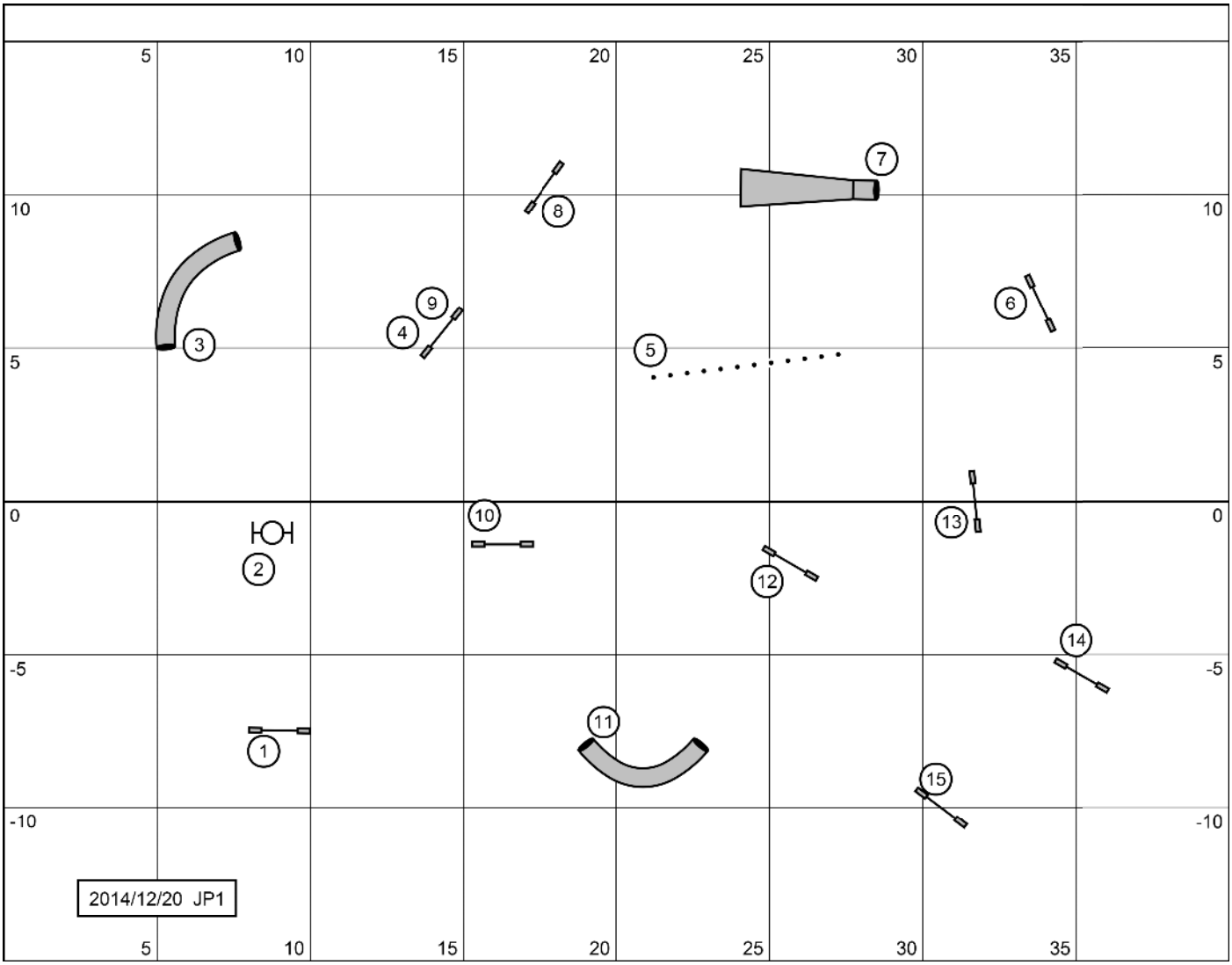
5
10
15
20
25
30
35
10
5
0
-5
-10
1
2
3
4
5
6
7
8
9
10
11
12
13
14
15
2014/12/20 JP1

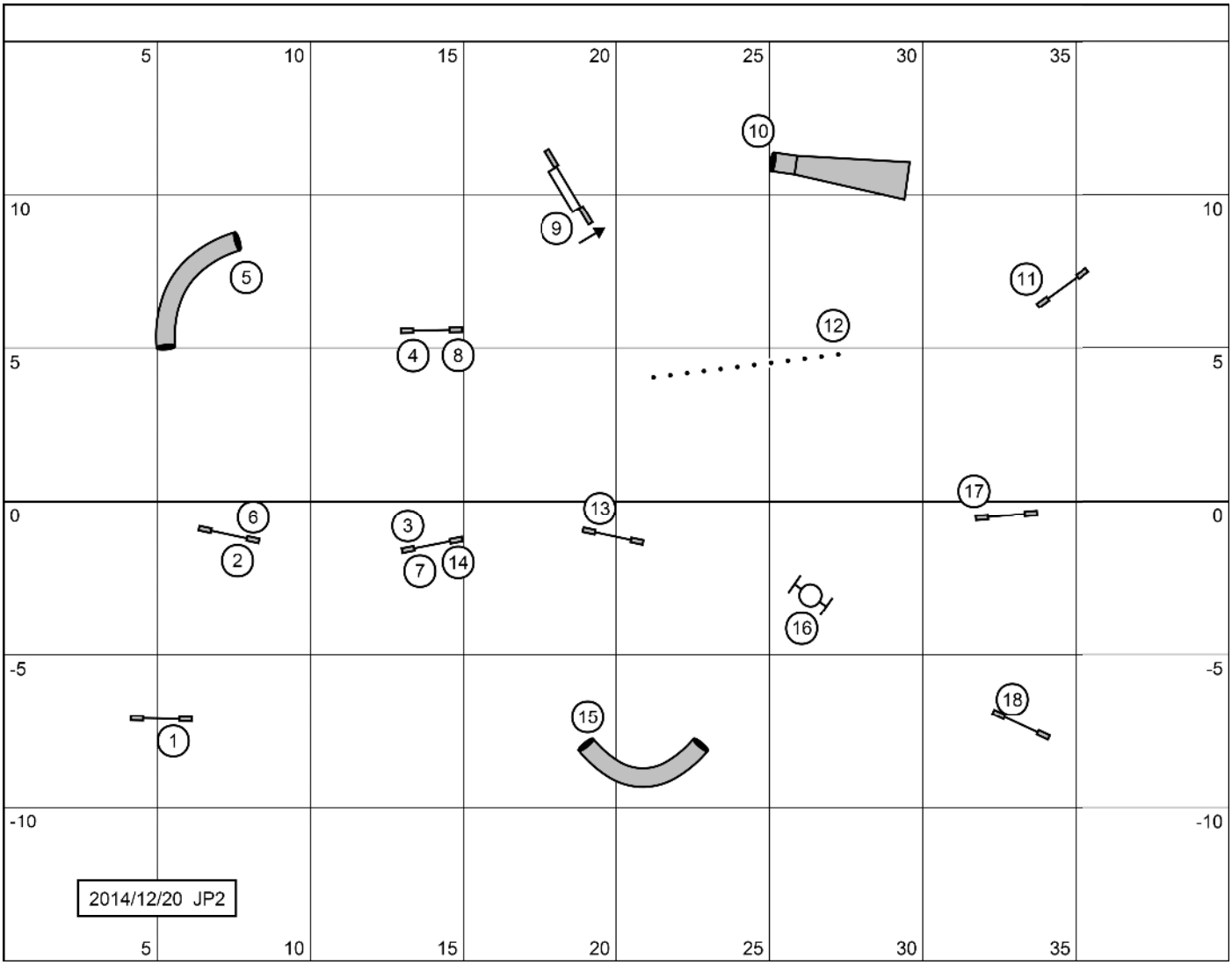
5
10
15
20
25
30
35
10
5
0
-5
-10
1
2
3
4
5
6
7
8
9
10
11
12
13
14
15
16
17
18
2014/12/20 JP2

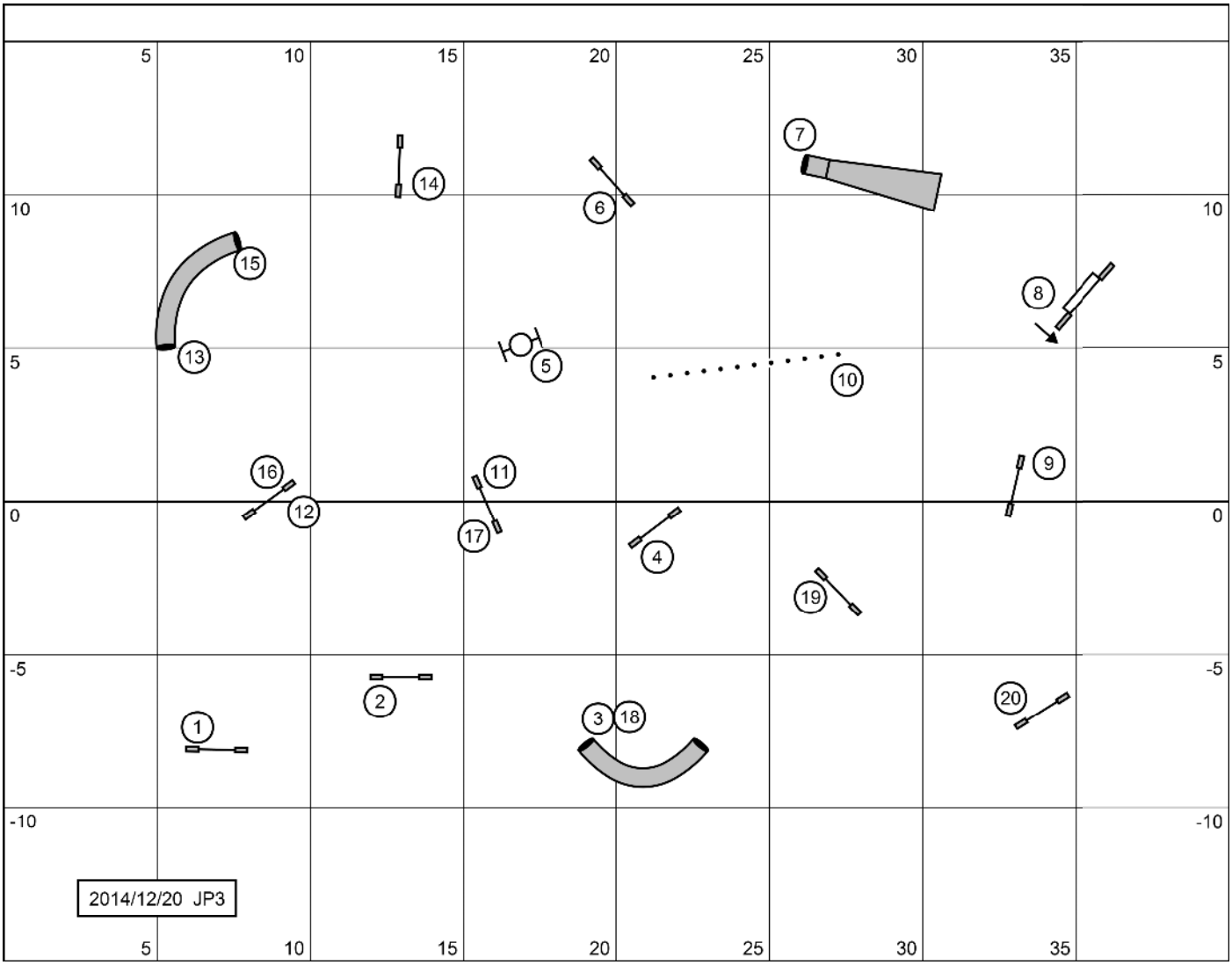
5
10
15
20
25
30
35
10
5
0
-5
-10
1
2
3
4
5
6
7
8
9
10
11
12
13
14
15
16
17
18
19
20
2014/12/20 JP3

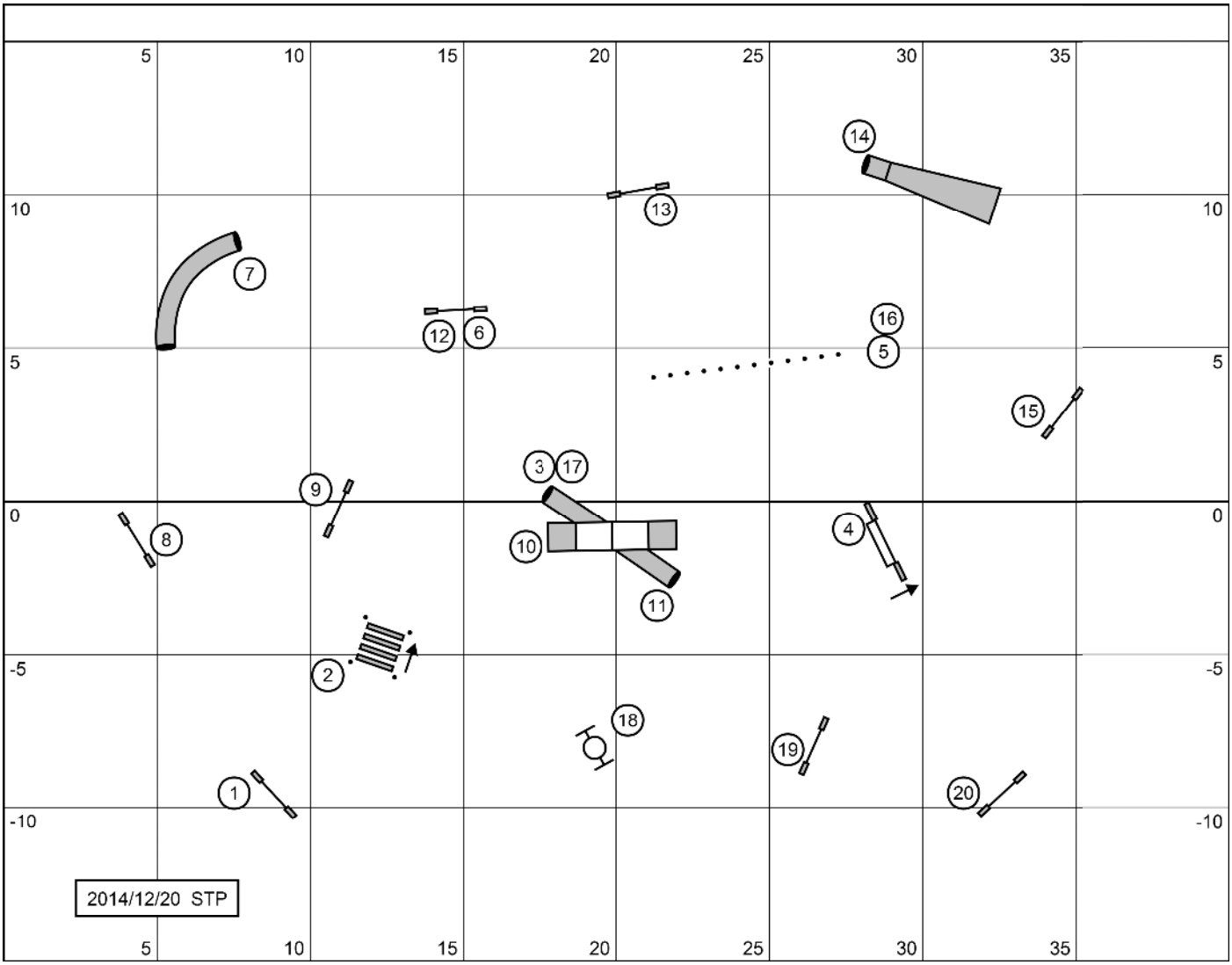
5
10
15
20
25
30
35
10
5
0
-5
-10
1
2
3
4
5
6
7
8
9
10
11
12
13
14
15
16
17
18
19
20
2014/12/20 STP

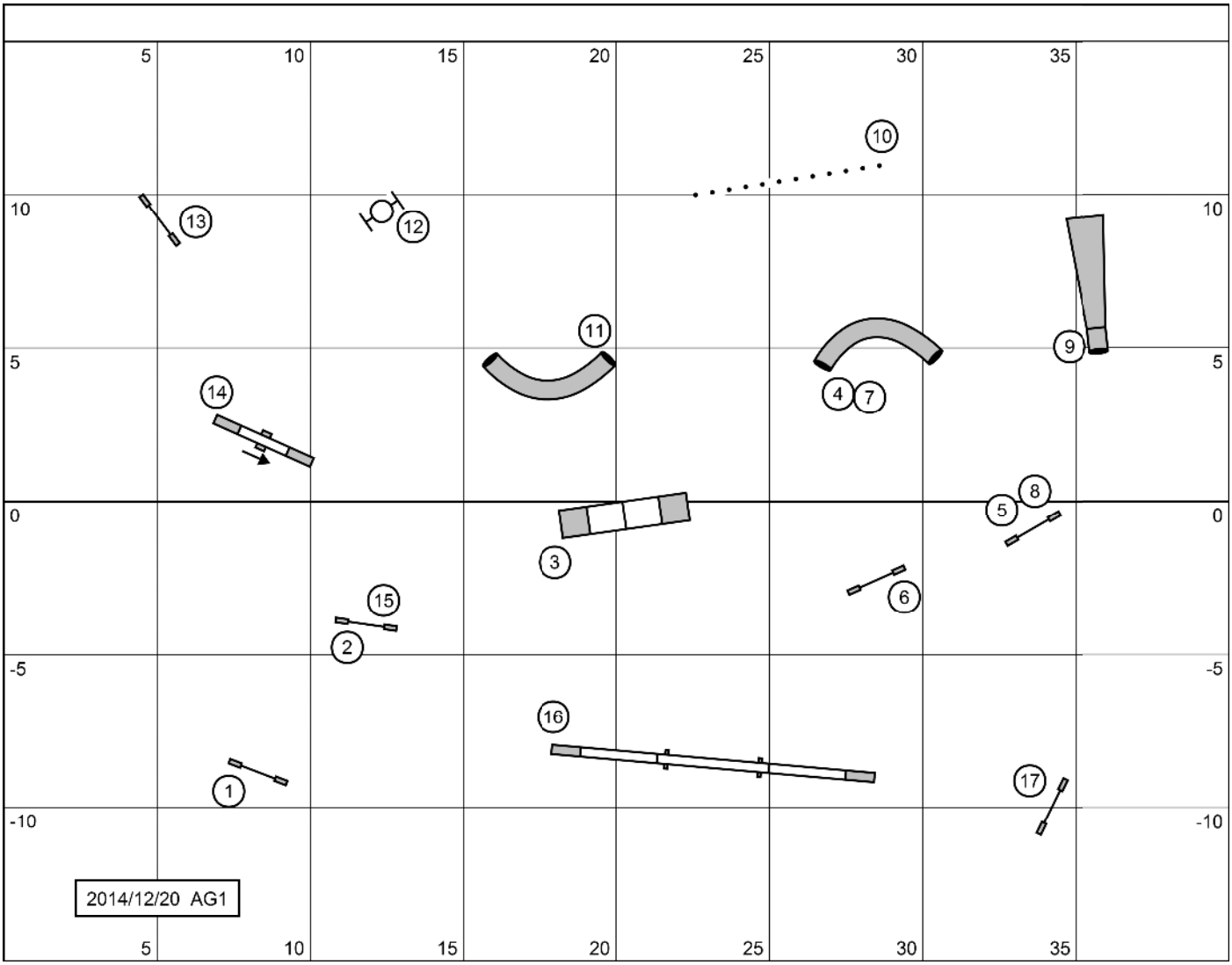
5
10
15
20
25
30
35
10
5
0
-5
-10
1
2
3
4
5
6
7
8
9
10
11
12
13
14
15
16
17
2014/12/20 AG1

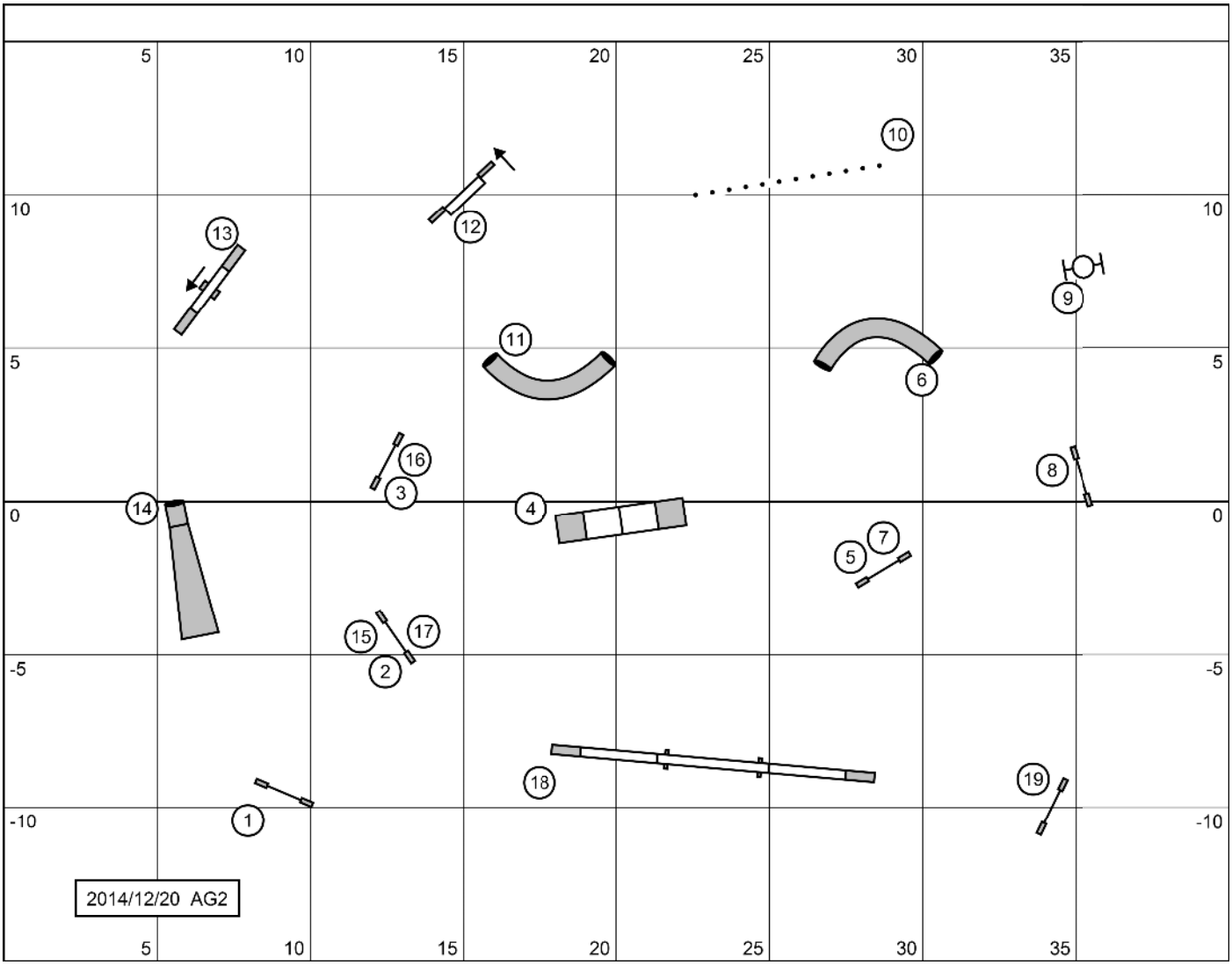
5
10
15
20
25
30
35
10
5
0
-5
-10
1
2
3
4
5
6
7
8
9
10
11
12
13
14
15
16
17
18
19
2014/12/20 AG2

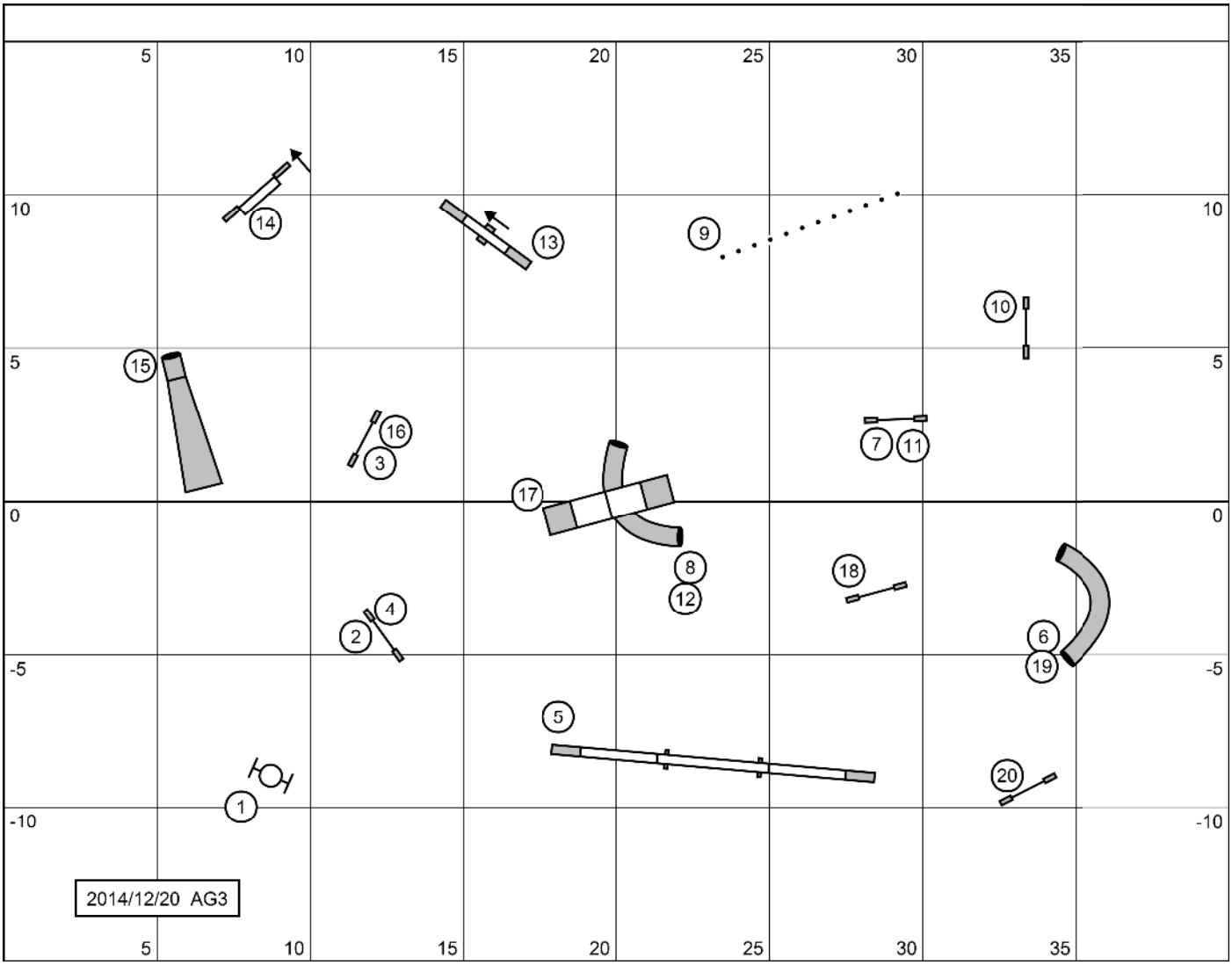
5
10
15
20
25
30
35
10
5
0
-5
-10
1
2
3
4
5
6
7
8
9
10
11
12
13
14
15
16
17
18
19
20
2014/12/20 AG3

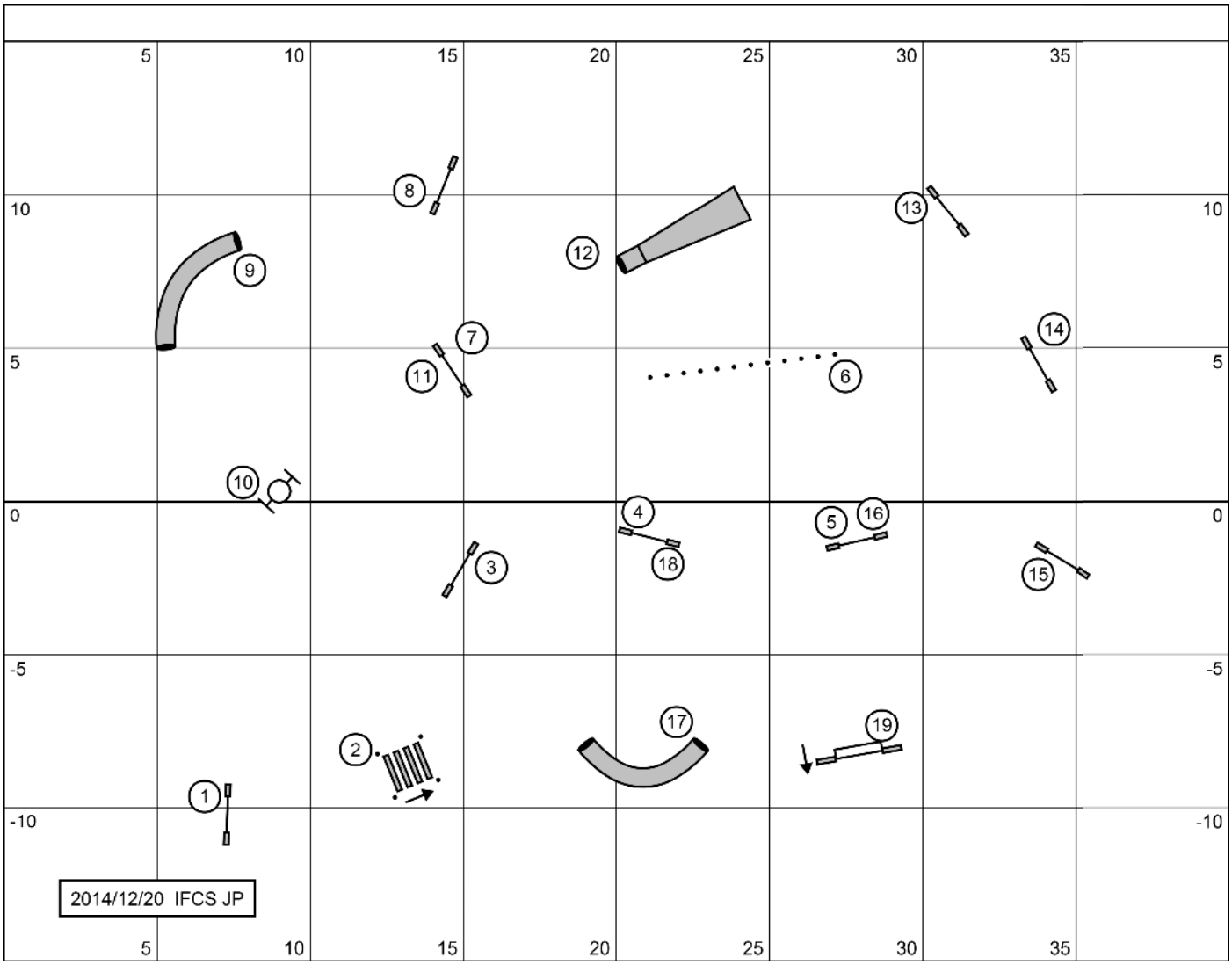
5
10
15
20
25
30
35
10
5
0
-5
-10
1
2
3
4
5
6
7
8
9
10
11
12
13
14
15
16
17
18
19
2014/12/20 IFCS JP

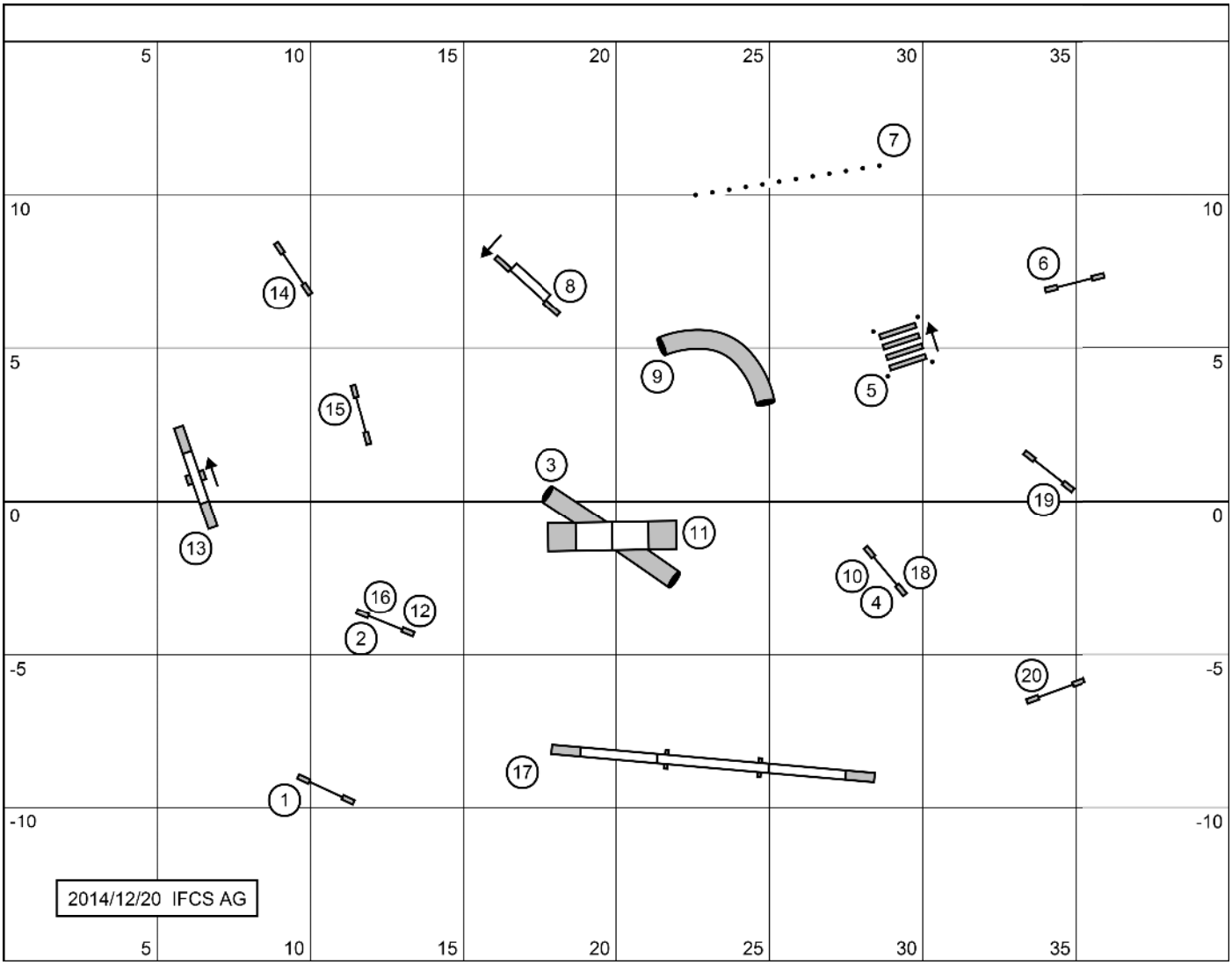
5
10
15
20
25
30
35
10
5
0
-5
-10
1
2
3
4
5
6
7
8
9
10
11
12
13
14
15
16
17
18
19
20
2014/12/20 IFCS AG