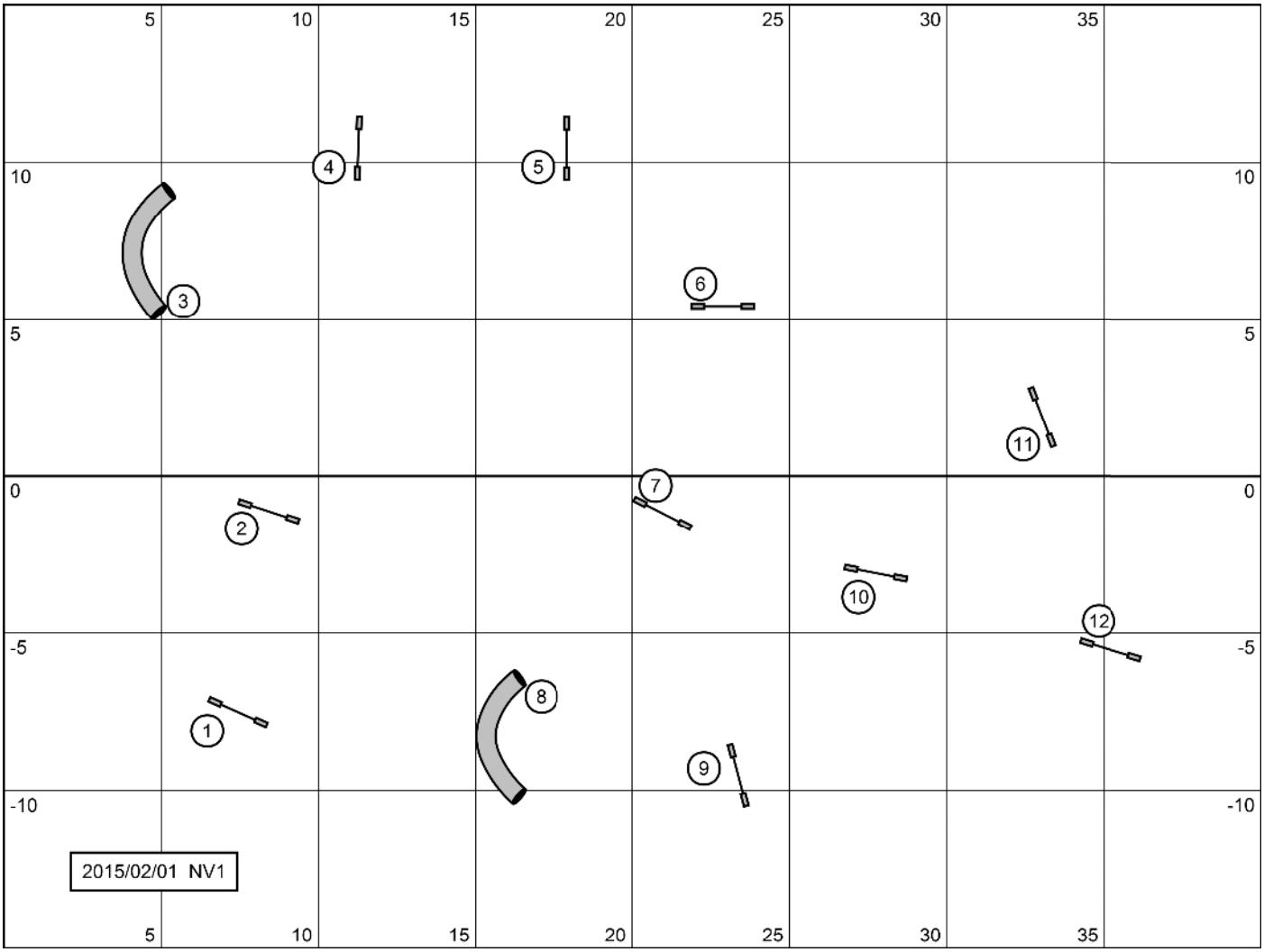
5
10
15
20
25
30
35
10
5
0
-5
-10
1
2
3
4
5
6
7
8
9
10
11
12
2015/02/01 NV1

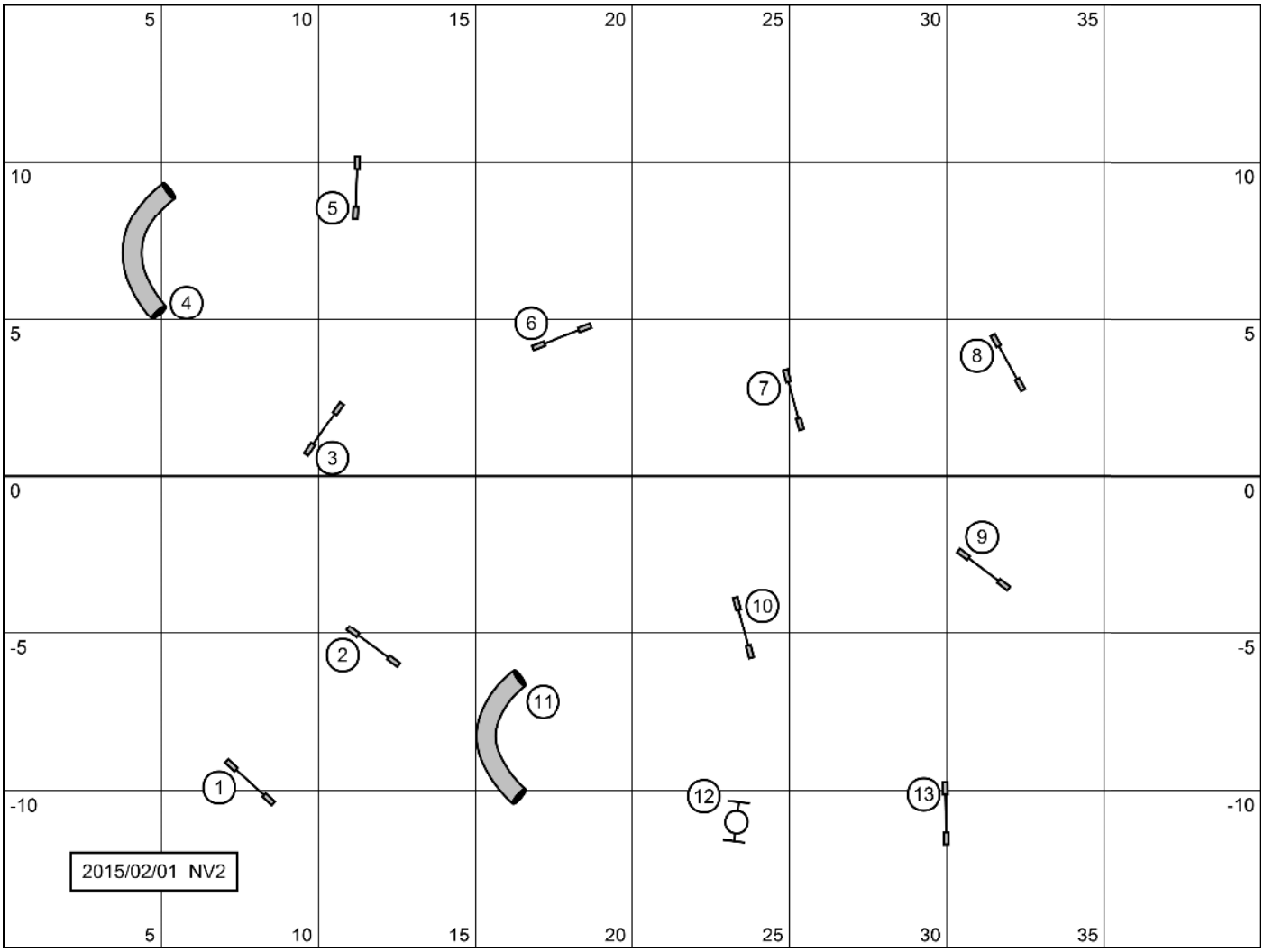
5
10
15
20
25
30
35
10
5
0
-5
-10
1
2
3
4
5
6
7
8
9
10
11
12
13
2015/02/01 NV2

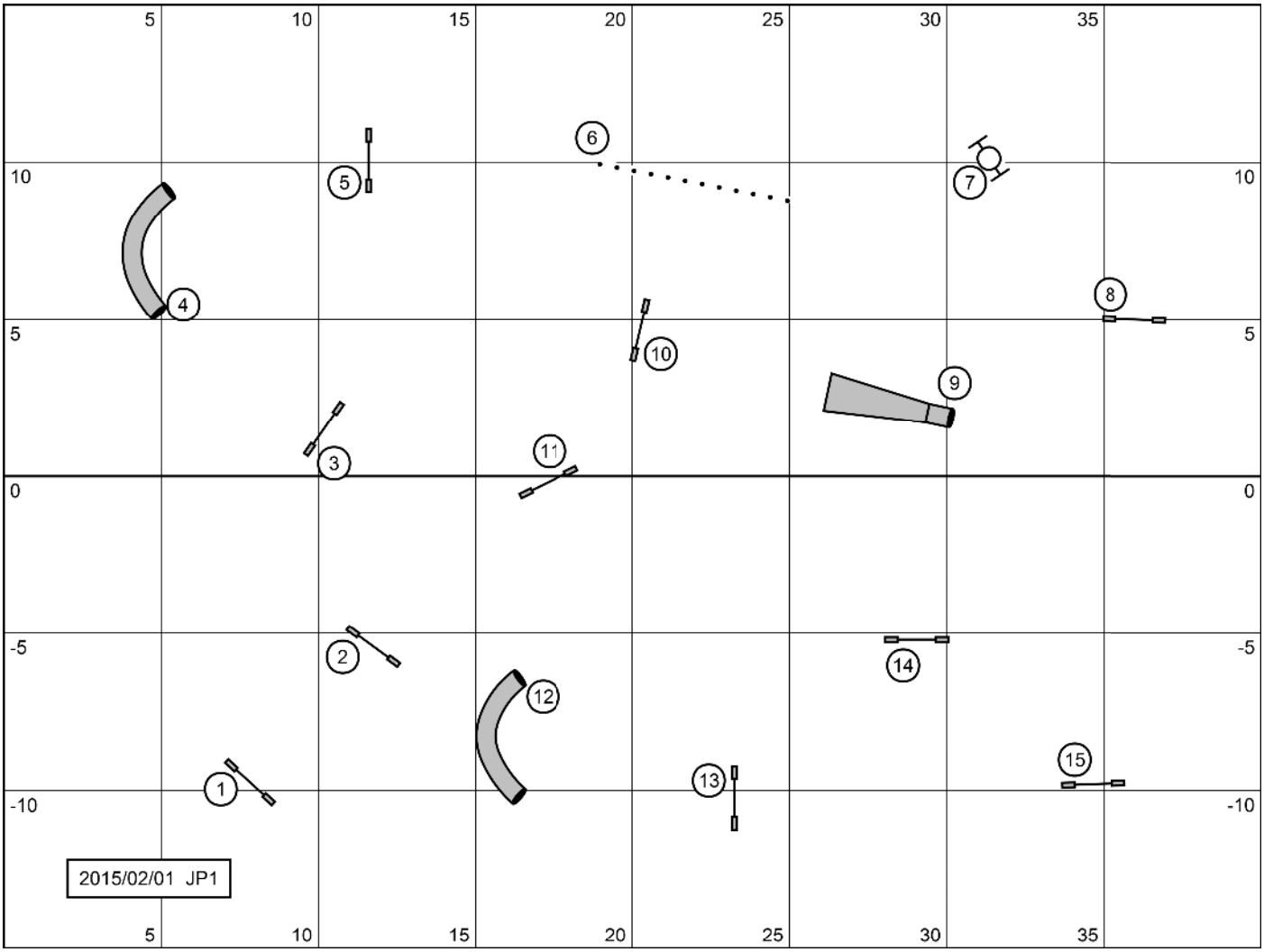
5
10
15
20
25
30
35
10
5
0
-5
-10
1
2
3
4
5
6
7
8
9
10
11
12
13
14
15
2015/02/01 JP1

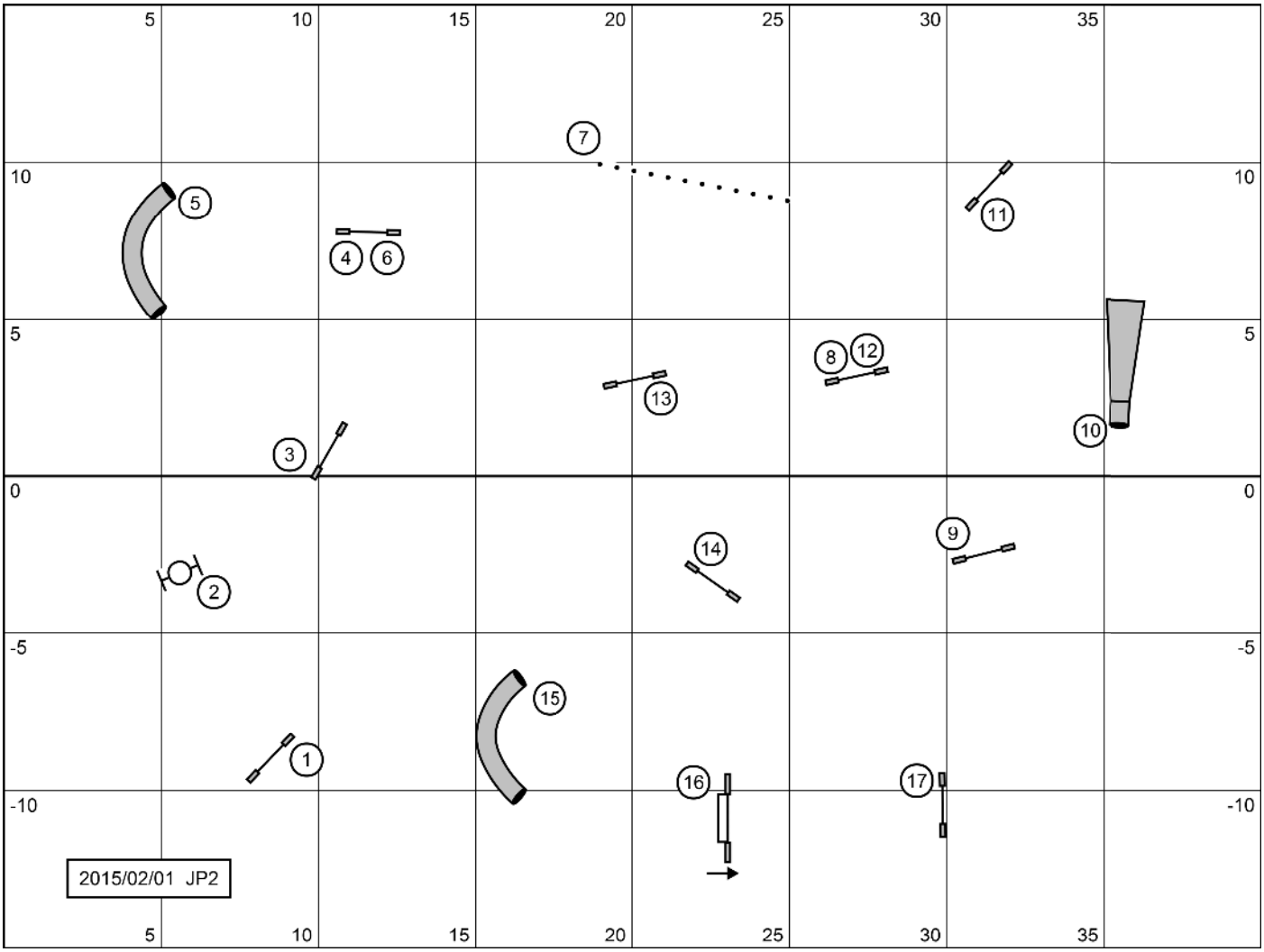
5
10
15
20
25
30
35
10
5
0
-5
-10
1
2
3
4
5
6
7
8
9
10
11
12
13
14
15
16
17
2015/02/01 JP2

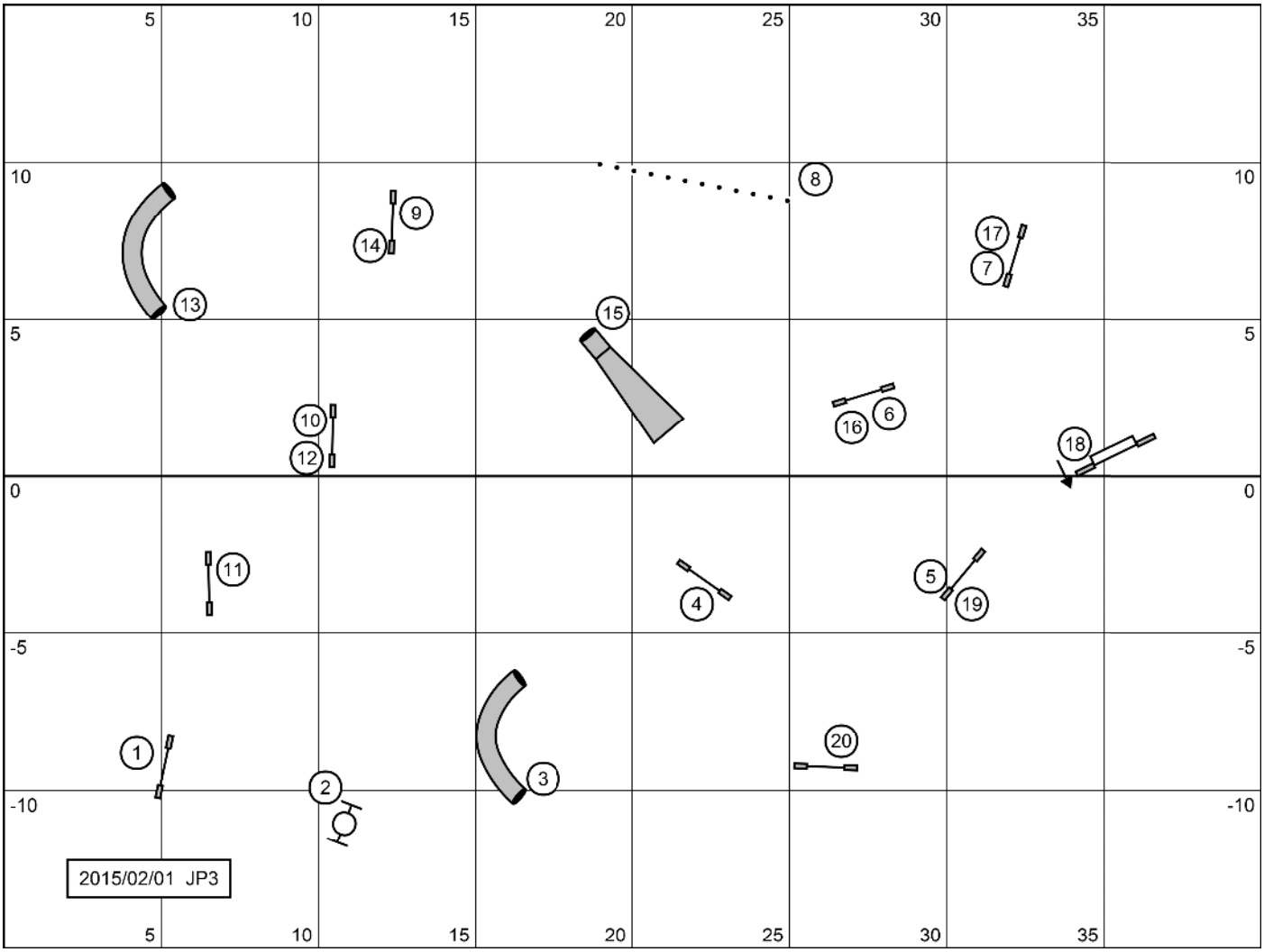
5
10
15
20
25
30
35
10
5
0
-5
-10
1
2
3
4
5
6
7
8
9
10
11
12
13
14
15
16
17
18
19
20
2015/02/01 JP3

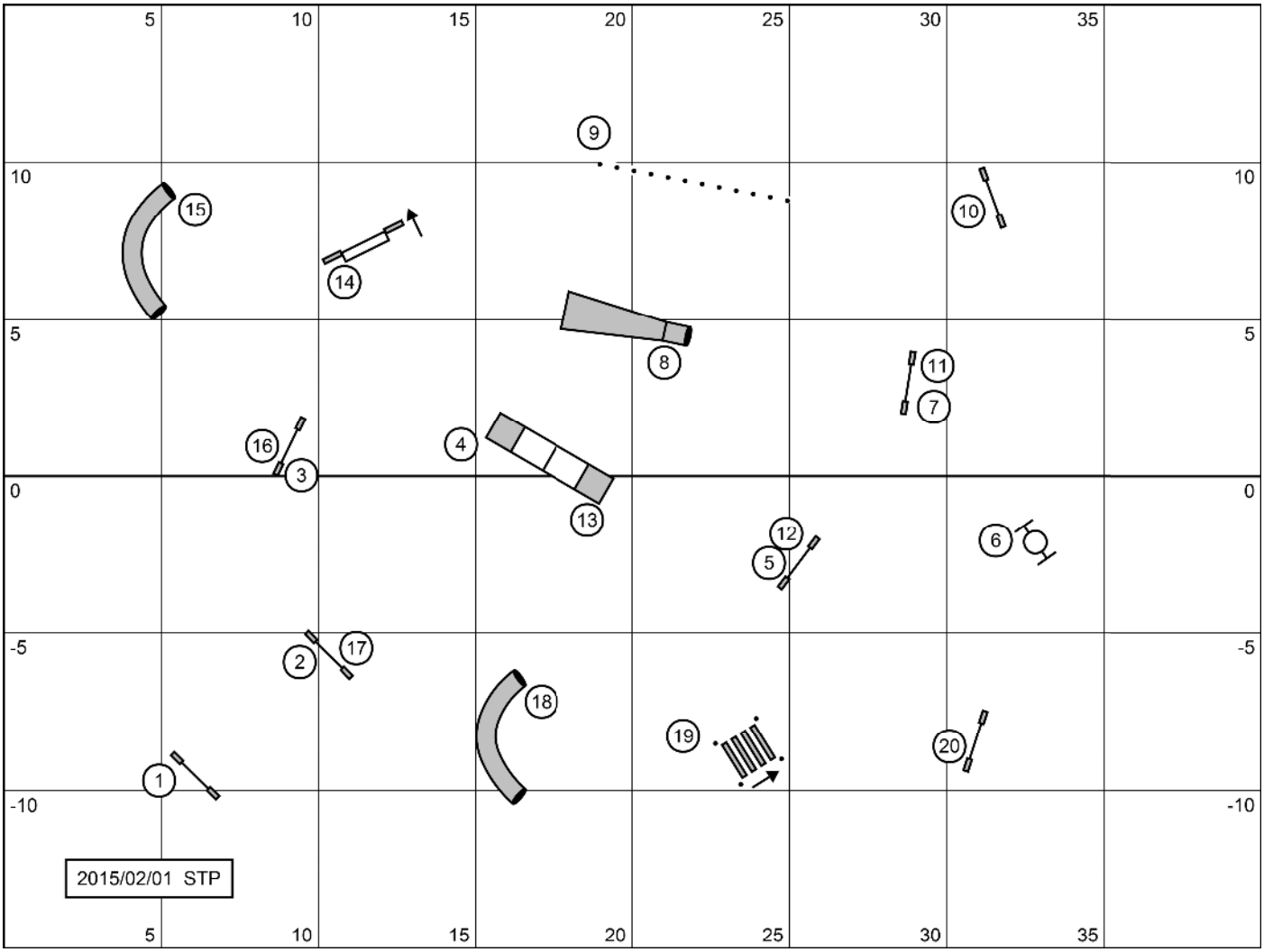
5
10
15
20
25
30
35
10
5
0
-5
-10
1
2
3
4
5
6
7
8
9
10
11
12
13
14
15
16
17
18
19
20
2015/02/01 STP

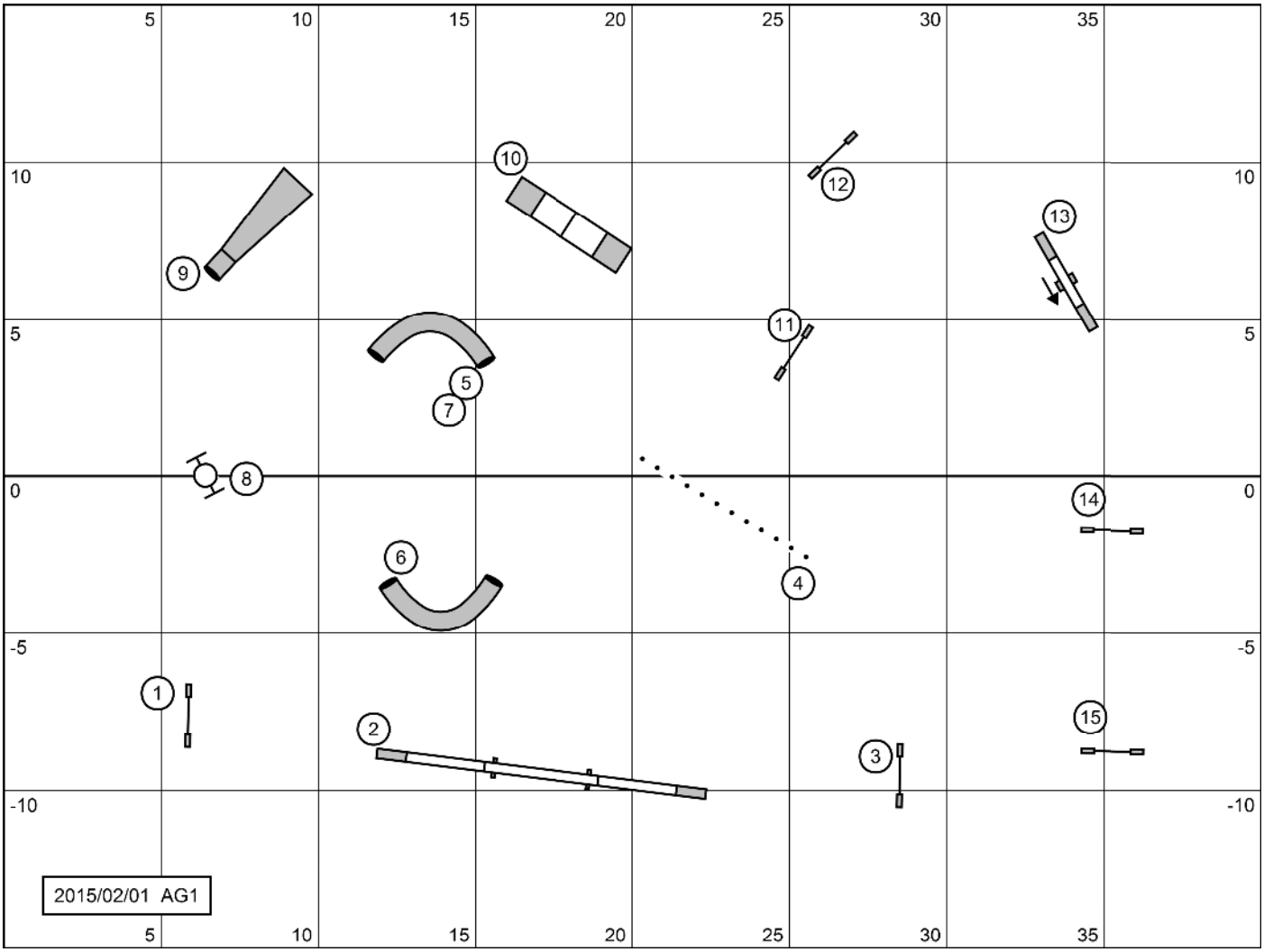
5
10
15
20
25
30
35
10
5
0
-5
-10
1
2
3
4
5
6
7
8
9
10
11
12
13
14
15
2015/02/01 AG1

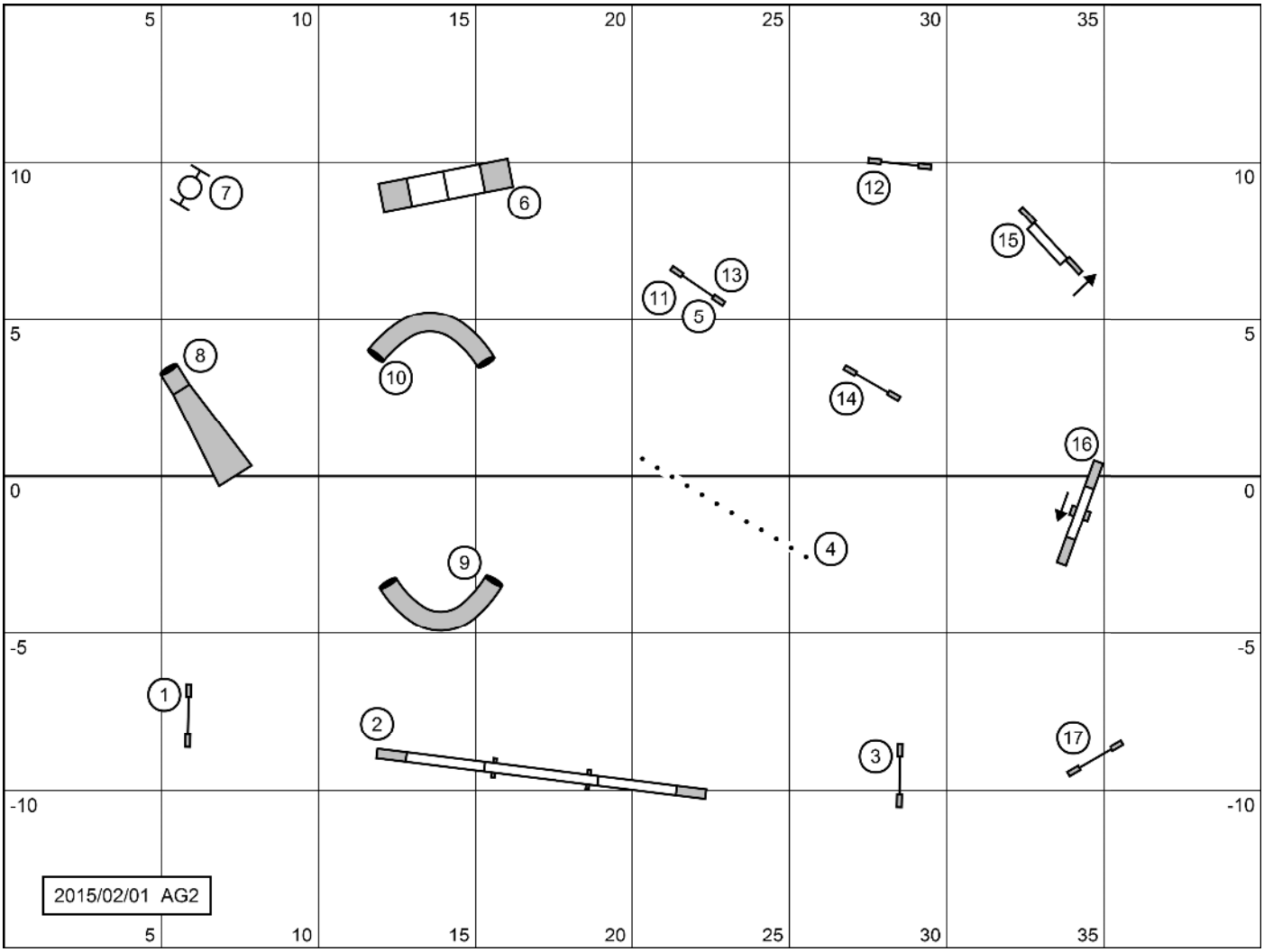
5
10
15
20
25
30
35
10
5
0
-5
-10
1
2
3
4
5
6
7
8
9
10
11
12
13
14
15
16
17
2015/02/01 AG2

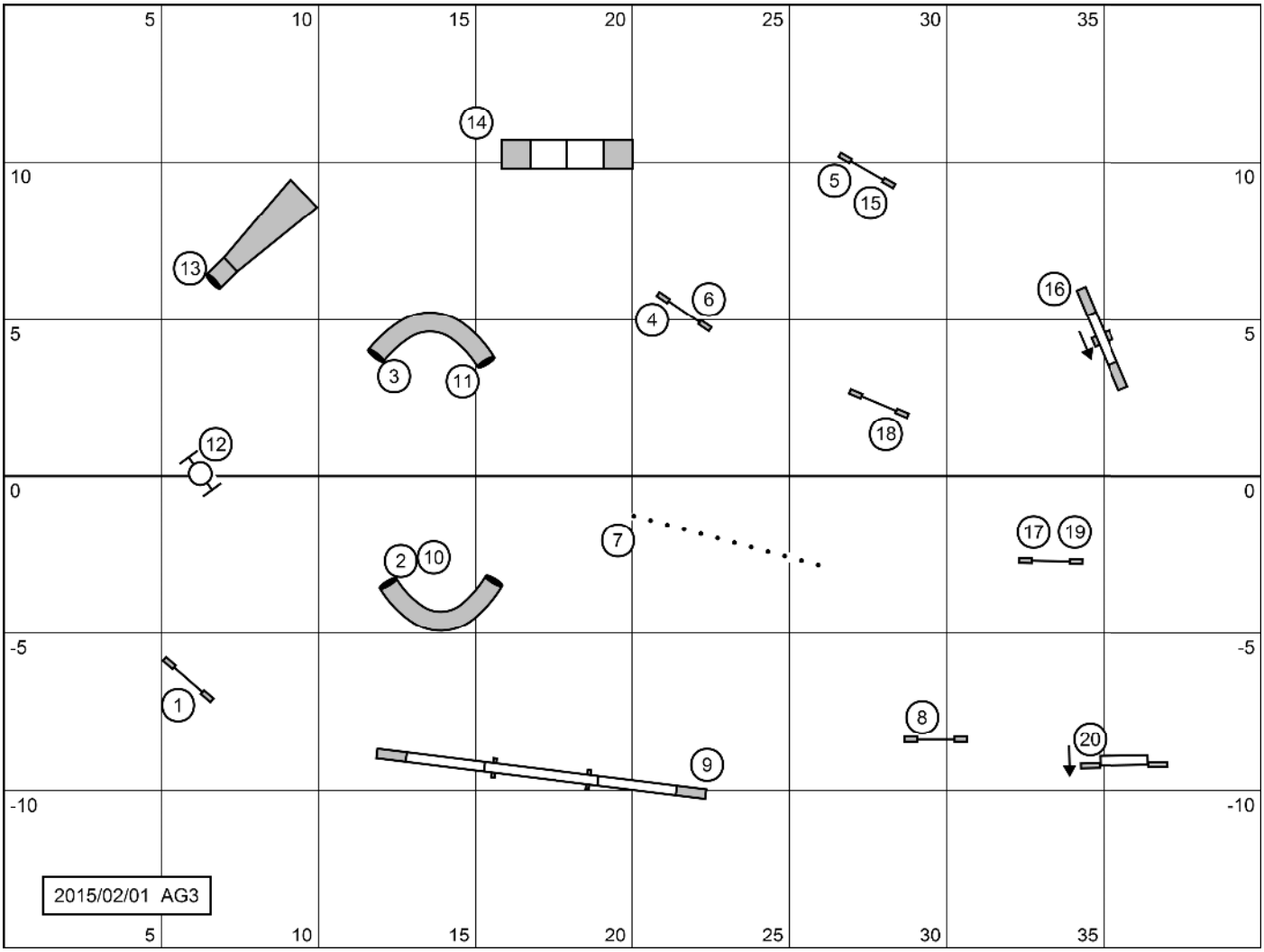
5
10
15
20
25
30
35
10
5
0
-5
-10
14
5
15
13
6
4
16
3
11
18
12
7
17
19
2
10
1
8
20
9
2015/02/01 AG3

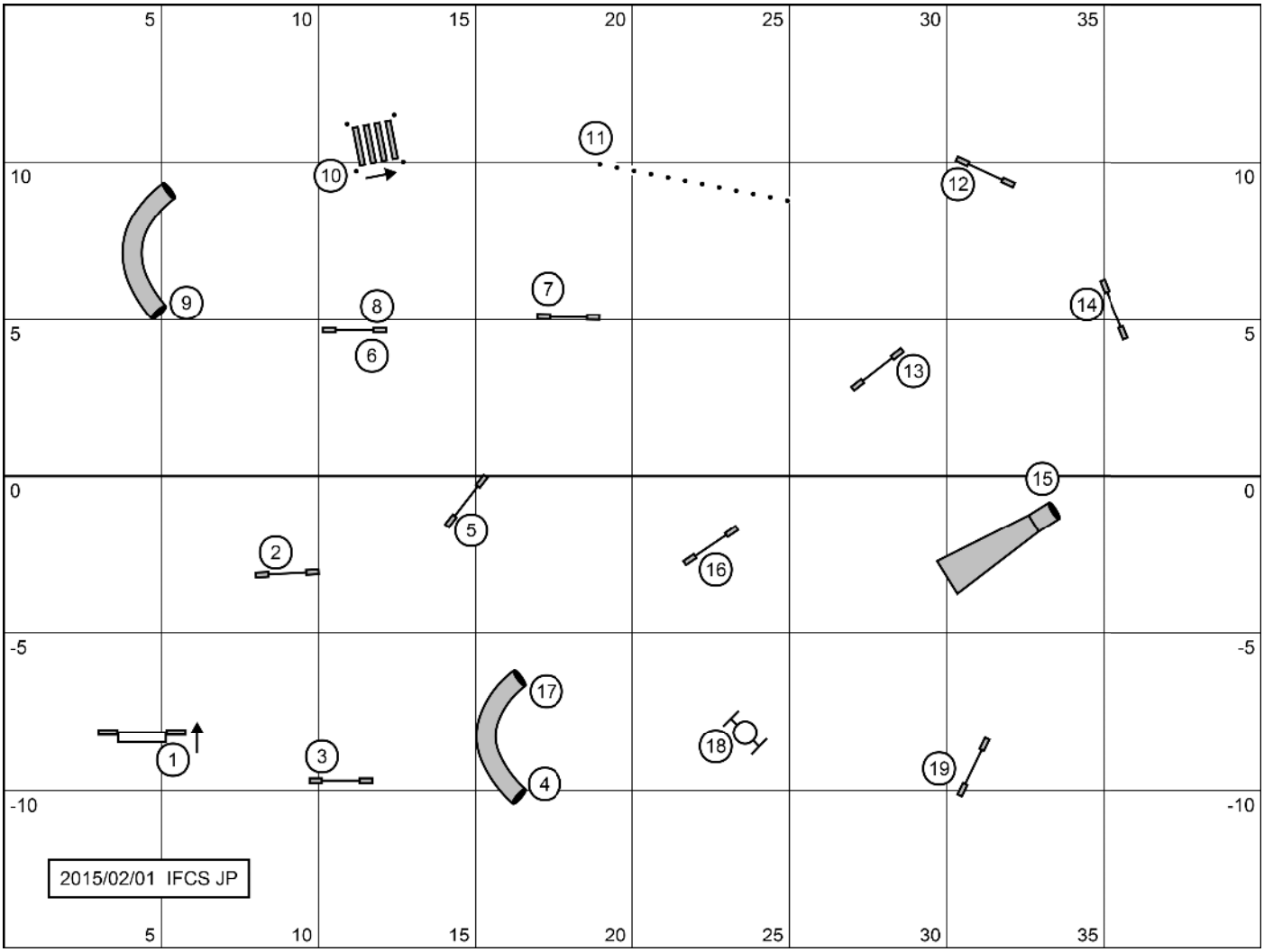
5
10
15
20
25
30
35
10
5
0
-5
-10
1
2
3
4
5
6
7
8
9
10
11
12
13
14
15
16
17
18
19
2015/02/01 IFCS JP

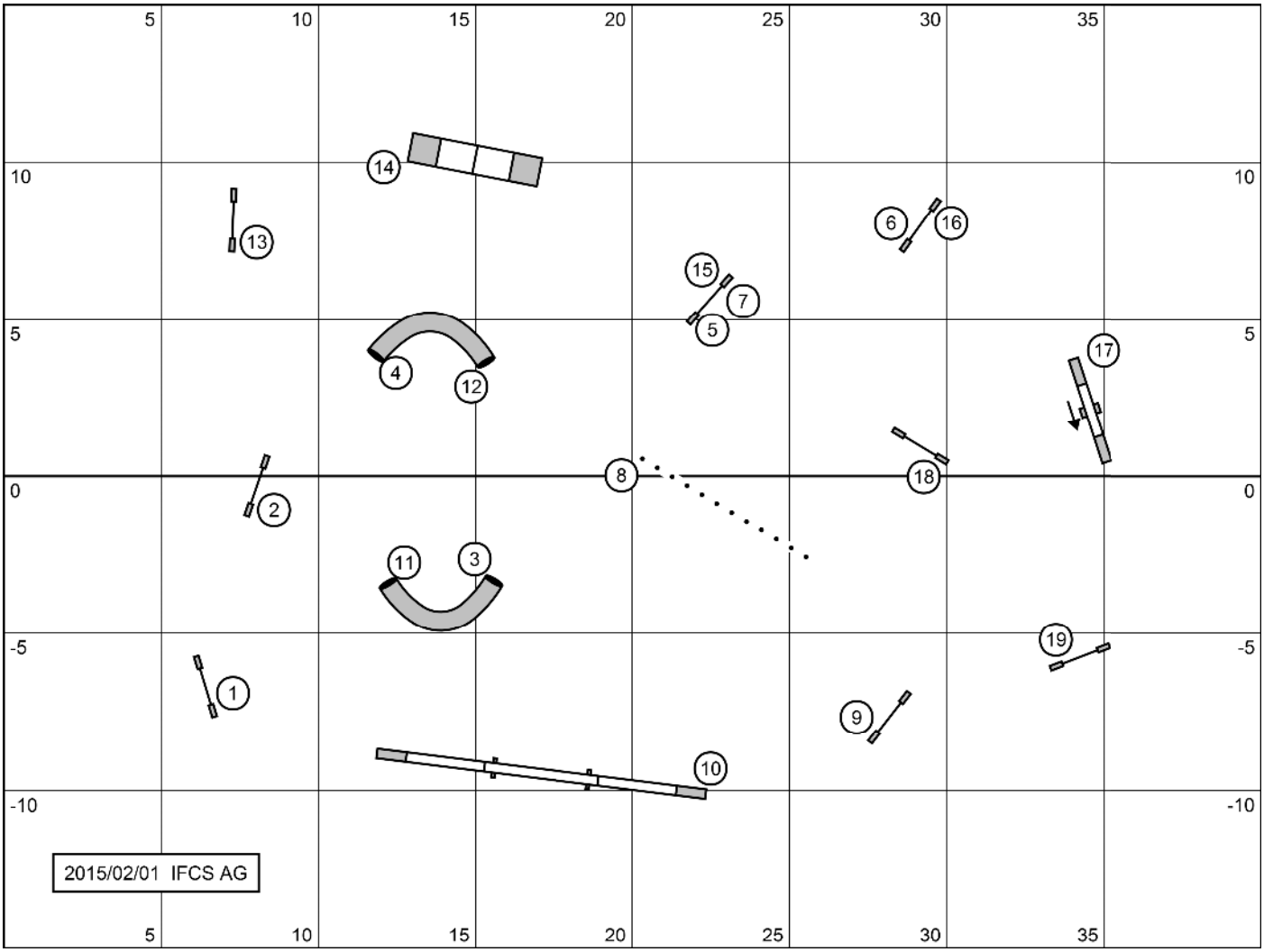
5
10
15
20
25
30
35
10
5
0
-5
-10
1
2
3
4
5
6
7
8
9
10
11
12
13
14
15
16
17
18
19
2015/02/01 IFCS AG